8 027908 351265

D811343 00101_01 29-01-09

ИСПОЛНИТЕЛЬНЫЙ БЛОК НИЗКОГО НАПРЯЖЕНИЯ ДЛЯ РАЗДВИЖНЫХ ВОРОТ НА ЗУБЧАТОЙ РЕЙКЕ

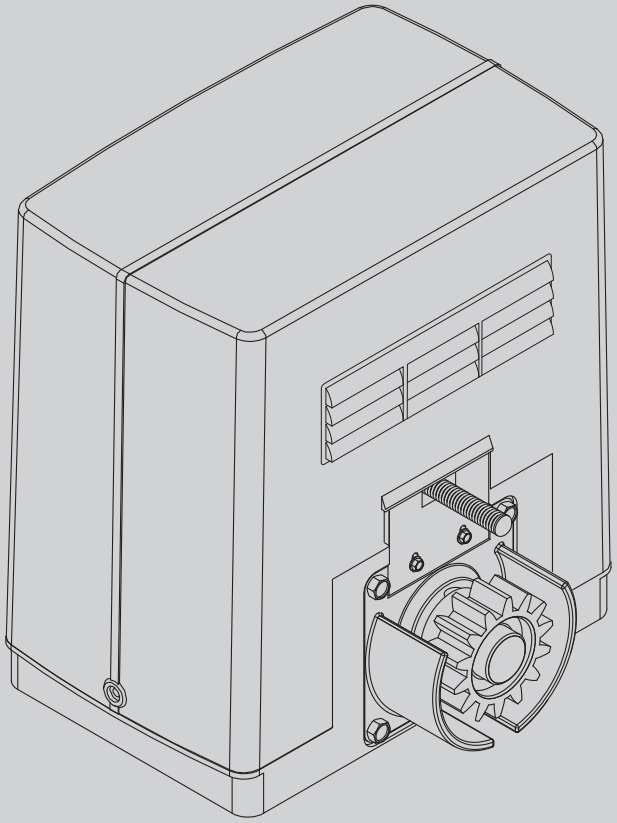

РУКОВОДСТВО ПО УСТАНОВКЕ И ЭКСПЛУАТАЦИИ

DEIMOS BT + QSC D MA

AZIENDA CON SISTEMA DI GESTIONE INTEGRATO CERTIFICATO DA DNV
= UNI EN ISO 9001:2000 =
UNI EN ISO 14001:2004

Atenção! Ler atentamente as "Instruções" que se encontram no interior! **Προσοχή!** Διαβάστε με προσοχή τις "Προειδοποιήσεις" στο εσωτερικό! **Uwaga!** Należy uważnie przeczytać "Ostrzeżenia" w środku! **Внимание!** Внимательно прочтите находящиеся внутри "Инструкции"! **Varování!** Přečtěte si pozorně kapitolu "Upozornění"! **Dikkat!** İçinde bulunan "Uyarılar" dikkatle okuyunuz!

DICHIARAZIONE DI CONFORMITÀ / DECLARATION OF CONFORMITY / DÉCLARATION DE CONFORMITÉ / KONFORMITÄTSERKLÄRUNG / DECLARACION DE CONFORMIDAD / VERKLARING VAN OVEREENSTEMMING/DECLARAÇÃO DE CONFORMIDADE / ΔΗΛΩΣΗ ΣΥΜΜΟΡΦΩΣΗΣ / DEKLARACJA ZGODNOŚCI / ДЕКЛАРАЦИЯ О СООТВЕТСТВИИ / PROHLÁŠENÍ O SHODĚ / UYGUNLUK BEYANNAMES
(Dir. 98/37/EEC allegato / annex / on annexe / anlage / adjunto / ficheiro / bijlage / συνημμένο / załącznik / приложение / příloha / ek IIB)

Fabbricante / Manufacturer / Fabricant / Hersteller / Fabricante / Fabrikant / Fabricante/ Κατασκευαστής / Producent / Изготовитель / výrobce / Üretici: BFT S.p.a.

Indirizzo / Address / Adresse / Adresse / Dirección / Adres / Endereço / Διεύθυνση / Adres / Адрес / Adresa / Adres:

Via Lago di Vico 44
36015 - Schio
VICENZA - ITALY

Dichiara sotto la propria responsabilità che il prodotto: / Declares under its own responsibility that the following product: /Déclare sous sa propre responsabilité que le produit: / Erklärt auf eigene Verantwortung, daß das Produkt: /Declara, bajo su propia responsabilidad, que el producto: / Verklaart onder haar verantwoordelijkheid dat het product / Declara, sob a sua responsabilidade, que o produto / Δηλώνει υπεύθυνα ότι το προϊόν / Oświadcza na własną odpowiedzialność, że produkt / Заявляет под свою ответственность, что изделие / Prohlašuje na vlastní odpovědnost, že výrobek / Kendi sorumluluğu altında aşağıdaki ürünün:

Motoriduttore per cancelli scorrevoli mod. / Gearmotor for sliding gates mod. / Motoréducteur pour portails coulissants mod. / Getriebemotor für Schiebetore Modell / Motorreductor para cancelas correderas mod. / Reductiemotor voor schuifhekken model / Motoredutor para portões de correr mod. / Ηλεκτρομειωτήρας για συρόμενες καγκελόπορτες μοντέλο / Motoreduktor do bram przesuwnych model / Образец мото-редуктора для раздвижных решеток / Převodový motor pro posuvná vrata model / ... modeli yana kayar bahçe giriş kapıları için motor redüktörü

DEIMOS BT

È costruito per essere incorporato in un macchinario che verrà identificato come macchina ai sensi della DIRETTIVA MACCHINE. / Has been produced to be incorporated into a machinery, which will be identified as a machine according to the MACHINERY DIRECTIVE. / A été construit pour l'incorporation successive dans un équipement qui sera identifié comme machine conformément à la DIRECTIVE MACHINES. / Dafür konstruiert wurde, in ein Gerät eingebaut zu werden, das als Maschine im Sinne der MASCHINEN-DIREKTIVE identifiziert wird. / Ha sido construido para ser incorporado en una maquinaria, que se identificará como máquina de conformidad con la DIRECTIVA MAQUINAS. / Gebouwd is om deel uit te maken van een inrichting die wordt geïdentificieerd als machine volgens de MACHINERICHTLIJN. / Foi construído para ser incorporado numa maquinaria, que será identificada como máquina em conformidade com a DIRECTIVA MÁQUINAS / Έχει κατασκευαστεί για να ενσωματωθεί σε ένα μηχάνημα που θα προσδιοριστεί ως μηχάνημα σύμφωνα με την ΟΔΗΓΙΑ ΜΗΧΑΝΗΜΑΤΩΝ / Został wyprodukowany z przeznaczeniem do montażu w urządzeniu, które zostanie określone jako maszyna w myśl DYREKTYWY MASZYNOWEJ / Изготовлен для встраивания в оборудование, которое будет определено как «машина» в соответствии с ДИРЕКТИВОЙ ПО МАШИНАМ / Je vyroben pro montáž do strojního zařízení, které bude označeno jako stroj podel SMĚRNICE O STROJNÍCH ZAŘÍZENÍCH. / MAKİNE DİREKTİFİ'nin hükümleri uyarınca makine olarak tanımlanacak bir makine grubuna entegre edilmek için üretilmiş olduğunu

È conforme ai requisiti essenziali di sicurezza delle Direttive: / It also complies with the main safety requirements of the following Directives: / Est conforme aux exigences essentielles de sécurité des Directives: / Es entspricht den grundlegenden Sicherheitsbedingungen der Direktiven: / Es conforme a los requisitos esenciales de seguridad de las Directivas: / Conform is met de fundamentele veiligheidsvereisten van de volgende Richtlijnen / Está conforme aos requisitos essenciais de segurança das Directivas / Συμμορφούται στις βασικές απαιτήσεις ασφαλείας των Οδηγιών / Jest zgodny z podstawowymi wymogami bezpieczeństwa Dyrektyw / Соответствует основным требованиям по безопасности Директив / Vyhovuje hlavním bezpečnostním požadavkům směrnic / Aşağıdaki direktiflerin temel güvenlik şartlarına uygun olduğunu beyan eder:

BASSA TENSIONE / LOW VOLTAGE / BASSE TENSION / NIEDERSPANNUNG / BAJA TENSION / BAIXA TENSÃO/ LAAGSPANNING / ΧΑΜΗΛΗΣ ΤΑΣΗΣ / NISKIE NAPIĘCIE / НИЗКОЕ НАПРЯЖЕНИЕ / BEZPEČNOST ELEKTRICKÝCH ZAŘÍZENÍ NÍZKÉHO NAPĚTÍ / ALÇAK GERİLİM 73/23/CEE, 93/68/CEE, 2006/95/CEE (EN60335-1 ('02), EN60335-2-103) (e modifiche successive / and subsequent amendments / et modifications successives / und ihren nachfolgende Änderungen / e modificações sucessivas / y modificaciones sucesivas / en daaropvolgende wijzigingen / και επόμενες τροποποιήσεις / z późniejszymi zmianami / с последующими изменениями / s pozdějšími změnami / ve sonraki değişiklikler).
COMPATIBILITÀ ELETTROMAGNETICA / ELECROMAGNETIC COMPATIBILITY / COMPATIBILITÉ ÉLECTROMAGNÉTIQUE / ELEKTROMAGNETISCHE KOMPATIBILITÄT / COMPATIBILIDAD ELECTROMAGNETICA / COMPATIBILIDADE ELECTROMAGNÉTICA / ELEKTROMAGNETISCHE COMPATIBILITEIT / ΗΛΕΚΤΡΟΜΑΓΝΗΤΙΚΗΣ ΣΥΜΒΑΤΟΤΗΤΑΣ / KOMPATYBILNOŚĆ ELEKTROMAGNETYCZNA / ЭЛЕКТРОМАГНИТНАЯ СОВМЕСТИМОСТЬ / ELEKTROMAGNETICKÁ KOMPATIBILITA / ELEKTROMANYETİK UYUMLULUK 89/336/CEE, 91/263/CEE, 92/31/CEE, 93/68/CEE, 2004/108/CEE (EN61000-6-1, EN61000-6-2, EN61000-6-3, EN61000-6-4, EN55014-1, EN55014-2) (e modifiche successive / and subsequent amendments / et modifications successives / und ihren nachfolgende Änderungen / e modificações sucessivas / y modificaciones sucesivas / en daaropvolgende wijzigingen / και επόμενες τροποποιήσεις / z późniejszymi zmianami / с последующими изменениями / s pozdějšími změnami / ve sonraki değişiklikler).
APPARECCHIATURE RADIO / RADIO SETS / INSTALLATIONS RADIO / RADIOAPPARATE / RADIOEQUIPOS / RADIOAPARELHOS / RADIO-INSTALLATIES / ΣΥΣΚΕΥΕΣ ΡΑΔΙΟΜΕΤΑΔΟΣΗΣ / URZĄDZENIA RADIOWE / РАДИОАППАРАТУРА / RÁDIOVÁ ZAŘÍZENÍ / RADYO DONANIMI 99/5/CEE (ETSI EN 301 489-3 (2002) +ETSI EN 301 489-1 (2005), ETSI EN 300 220-2 (2006)) (e modifiche successive / and subsequent amendments / et modifications successives / und ihren nachfolgende Änderungen / e modificações sucessivas / y modificaciones sucesivas / en daaropvolgende wijzigingen / και επόμενες τροποποιήσεις / z późniejszymi zmianami / с последующими изменениями / s pozdějšími změnami / ve sonraki değişiklikler).

Si dichiara inoltre che è vietata la messa in servizio del prodotto, prima che la macchina in cui sarà incorporato, sia stata dichiarata conforme alle disposizioni della DIRETTIVA MACCHINE. / We also declare that it is forbidden to start the product before the machinery into which it will be incorporated is declared in compliance with the prescriptions of the MACHINERY DIRECTIVE. / Nous déclarons en outre que la mise en service du produit est interdite, avant que la machine où il sera incorporé n'ait été déclarée conforme aux dispositions de la DIRECTIVE MACHINES. / Es wird außerdem erklärt, daß die Inbetriebnahme des Produkts verboten ist, solange die Maschine, in die es eingebaut wird, nicht als mit den Vorschriften der MASCHINEN-DIREKTIVE konform erklärt wurde. / Se declara, además, que está prohibido instalar el producto antes de que la máquina en la que se incorporará haya sido declarada conforme a las disposiciones de la DIRECTIVA MAQUINAS / Verder verklaren wij dat de inbedrijfstelling van het product verboden is, voordat de machine waarin het zal worden opgenomen, conform wordt verklaard aan de beschikkingen van de MACHINERICHTLIJN / Declaramos, além disso, que é proibido instalar o produto, antes que a máquina em que será incorporada, tenha sido declarada conforme às disposições da DIRECTIVA MÁQUINAS / Δηλώνουμε επίσης ότι απαγορεύεται η θέση σε λειτουργία του προϊόντος, πριν το μηχάνημα στο οποίο θα ενσωματωθεί, δηλωθεί ότι συμμορφούται στις διατάξεις της ΟΔΗΓΙΑΣ ΜΗΧΑΝΗΜΑΤΩΝ / Oświadczamy ponadto, że zabronione jest uruchamianie produktu zanim maszyna, w której zostanie on zamontowany zostanie zadeklarowana jako jako zgodna z zapisami DYREKTYWY MASZYNOWEJ / Помимо этого, мы заявляем, что запрещается ввод в эксплуатацию изделия до тех пор, пока не будет заявлено, что машина, в которую оно будет встроено, соответствует предписаниям ДИРЕКТИВЫ ПО МАШИНАМ. / Kromě toho prohlašujeme, že uvedení výrobku do provozu je zakázáno, dokud stroj, do kterého bude zabudován, nebude mít prohlášení o shodě s předpisy SMĚRNICE O STROJNÍCH ZAŘÍZENÍCH. / Ayrıca ürünün entegre edileceği makinenin, MAKİNE DİREKTİFİ'nin hükümlerine uygunluğu beyan edilmeden önce, ürünün hizmete alınmasının yasak olduğu beyan edilir

SCHIO, 04/12/2008

Il Rappresentante Legale / The legal Representative/Le Représentant Légal / Der gesetzliche Vertreter / El Representante Legal / De Wettelijk Vertegenwoordiger /O Representante legal / O Νόμιμος Εκπρόσωπος / Przedstawiciel Prawny / Юридический представитель / Zákonný zástupce / Yasal Temsilci

(GIANCARLO BONOLLO)

УСТАНОВКА

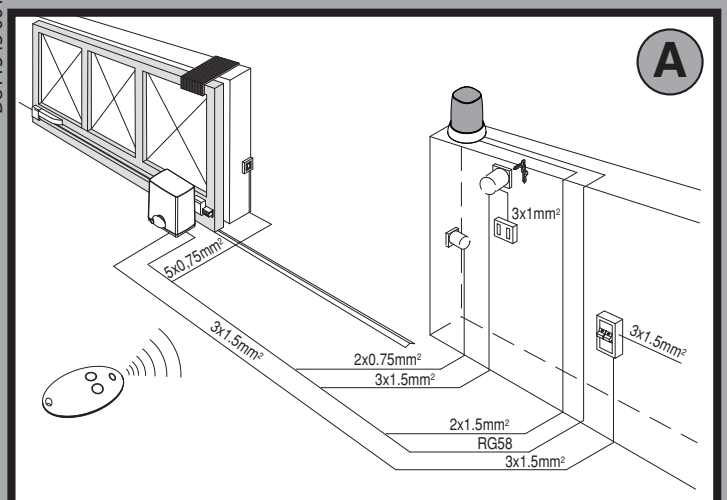

РАСПОЛОЖЕНИЕ ТРУБ.

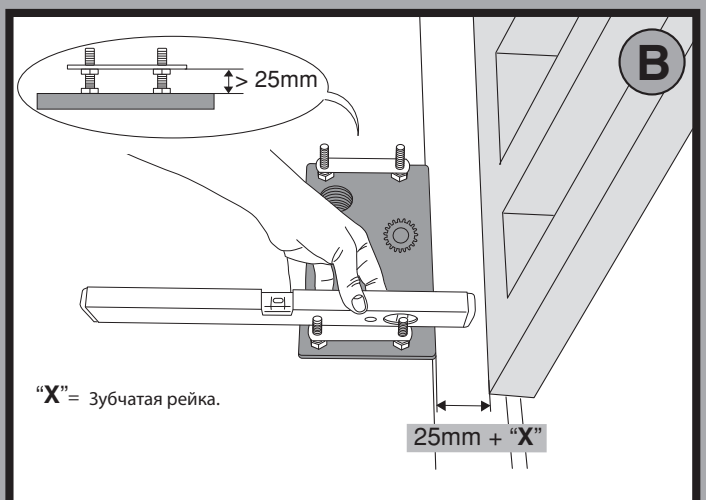

Установка крепления двигателя.

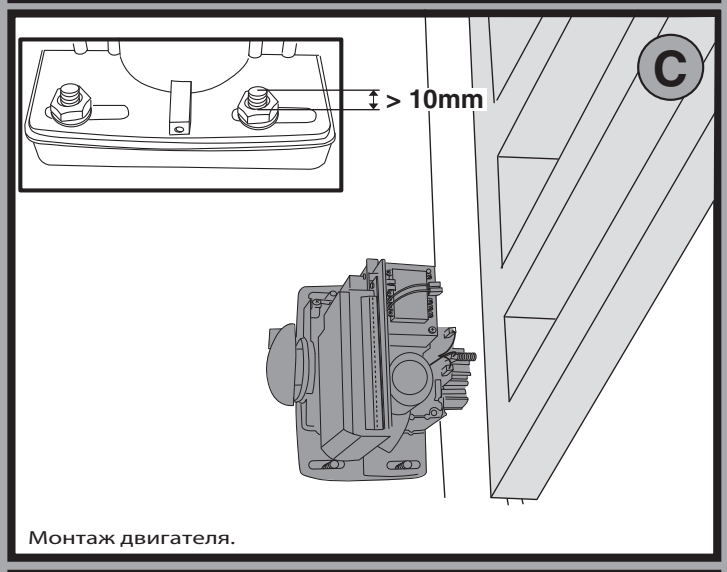

Монтаж двигателя.

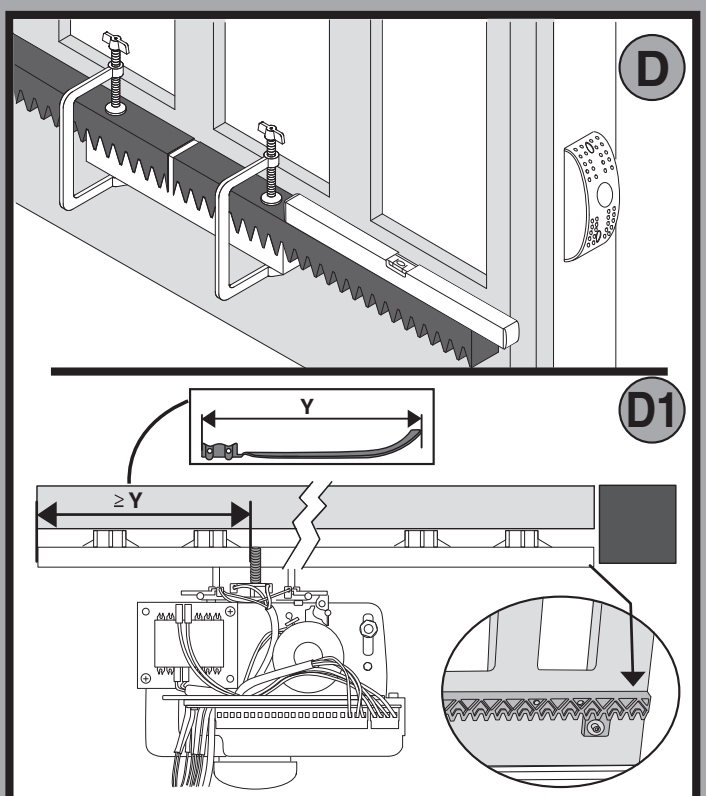

Монтаж узлов трансмиссии.

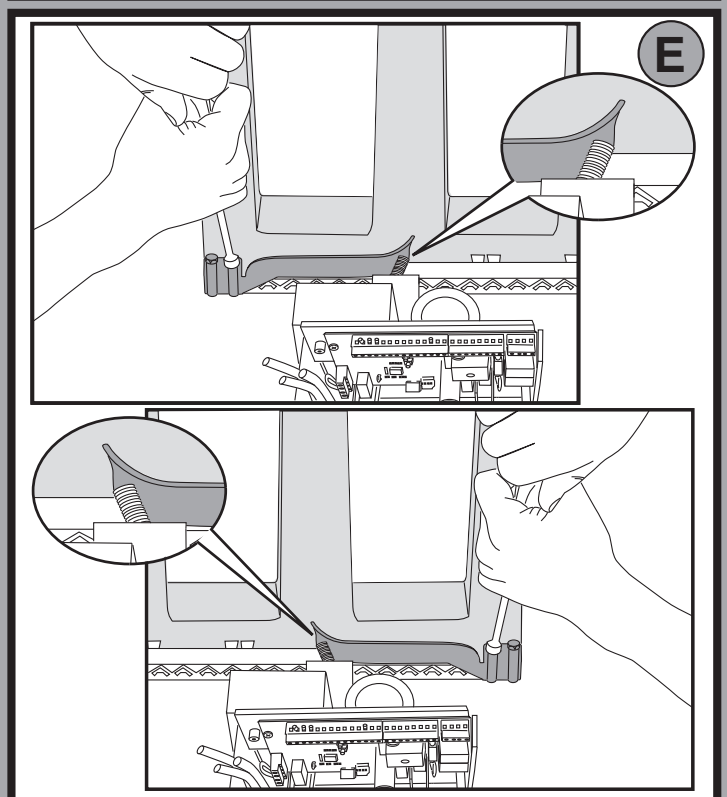

Крепление скоб концевых упоров (прав. и лев.).

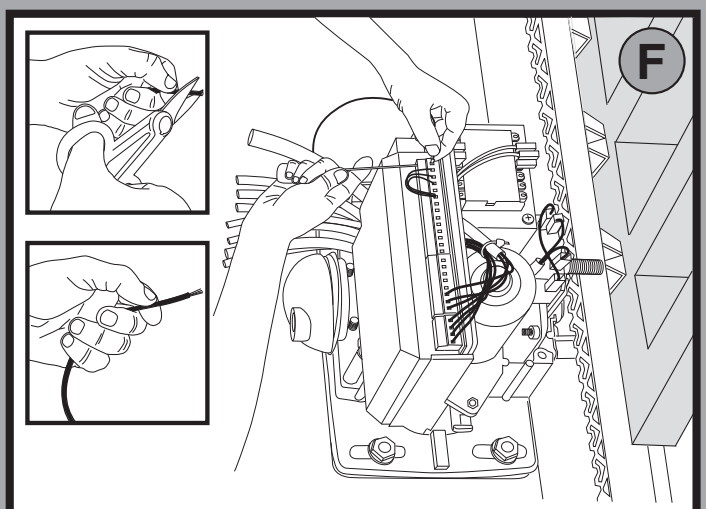

Соединение клеммной коробки.

G

M
A
B
0V
24V~
COM C
NC SWC D
NC SWO E
25W max.
ANT
24V ~(-)
24V ~(+)
SCA/2°CH
Vsafe -
Vsafe +
FAULT
NO COM
NO PED
COM
NO START CLOSE
NC STOP
NC PHOT
NC BAR
NO OPEN
JP2
JP3
T 1 A
T 0,62 A
S1 S2 S3
OK
31 32 33 34
N L
F G
230V~
24V~
серый
серый
Дисплей + клавиши программирования
Разъем портативного программатора
Дополнительный разъем платы

H

Плодсоединение 1 пары фотоэементов.
Логический тест фотоэлементов OFF.

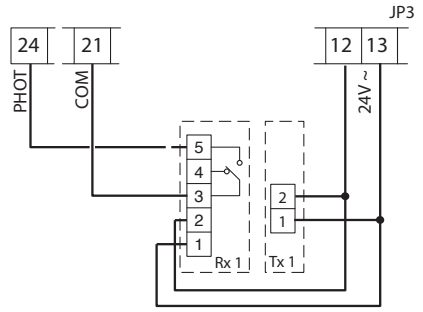

1

SCA

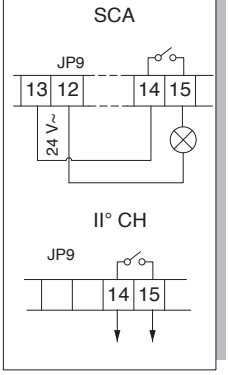

I

ЗАНЕСЕНИЕ В ПАМЯТЬ РАДИОУПРАВЛЕНИЯ

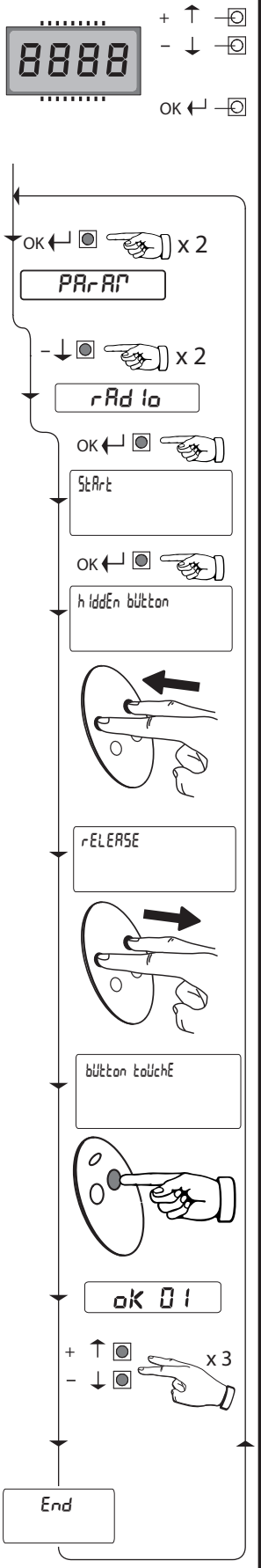

J

УСТАНОВКА СКОРОСТИ ЗАМЕДЛЕНИЯ

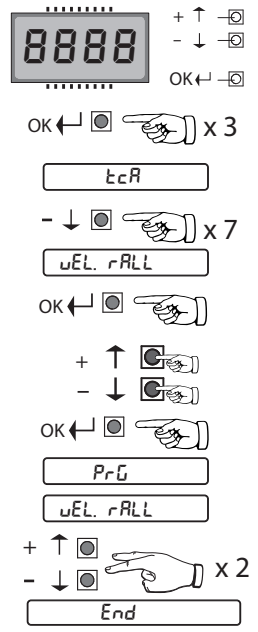

J1

РЕГУЛИРОВКА АВТОМАТИЧЕСКОЙ НАСТРОЙКИ

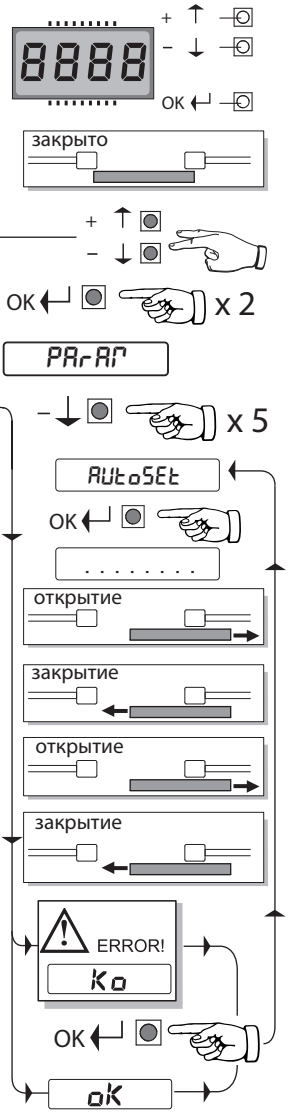

D811343 00101_01

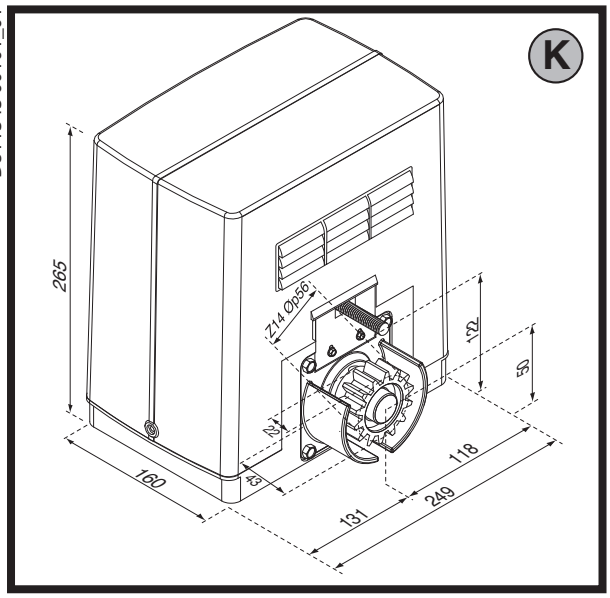

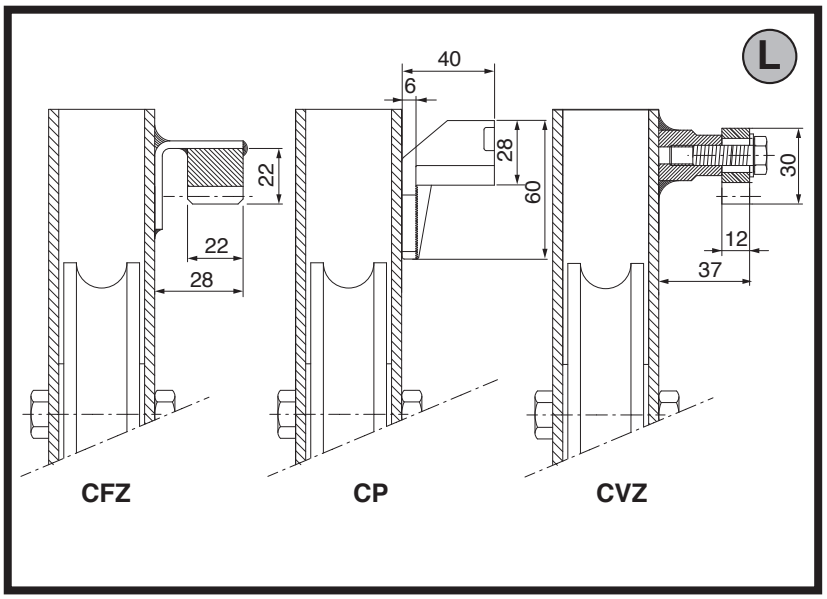

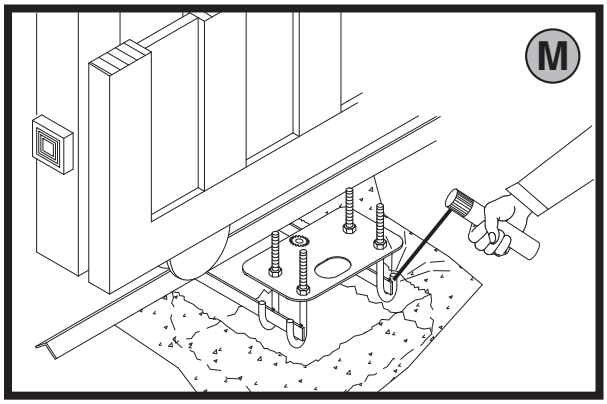

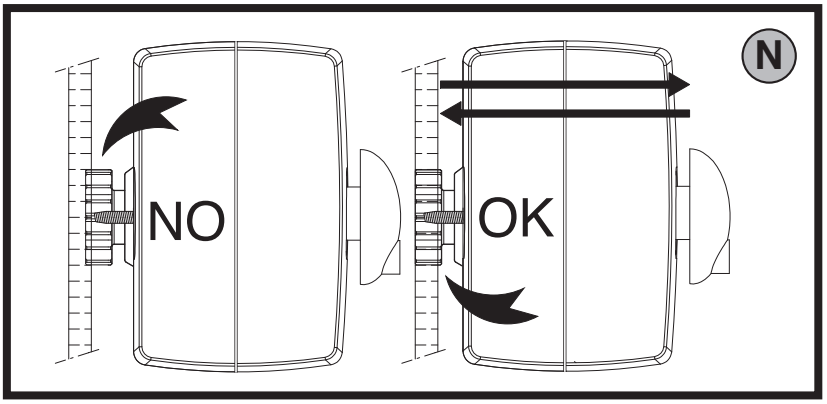

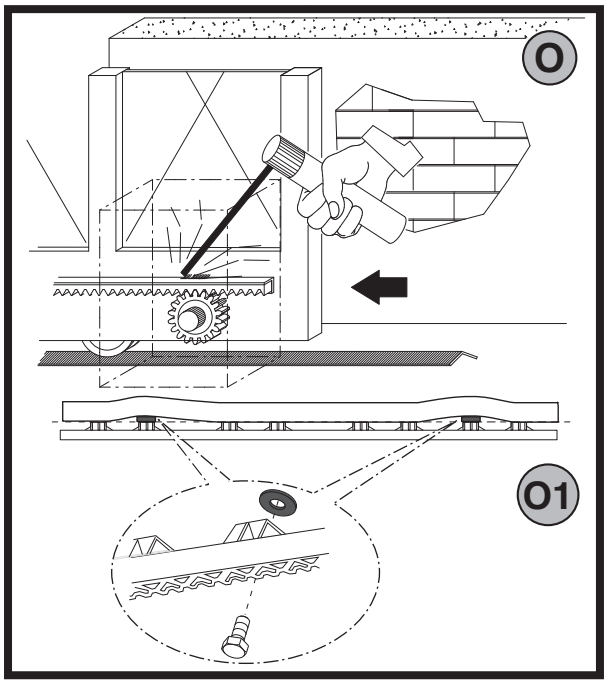

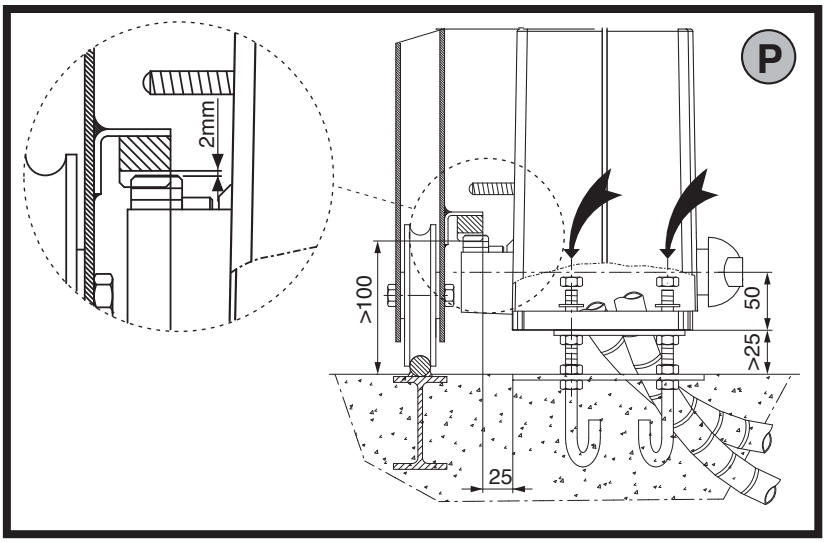

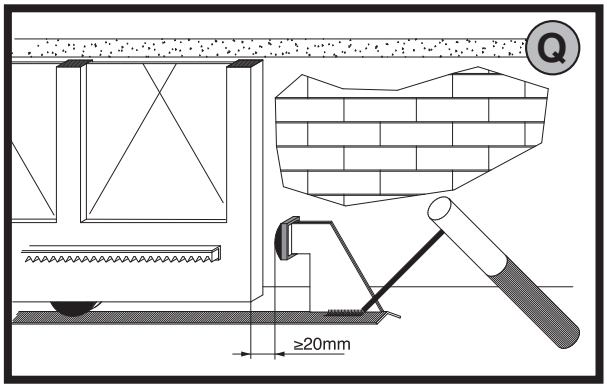

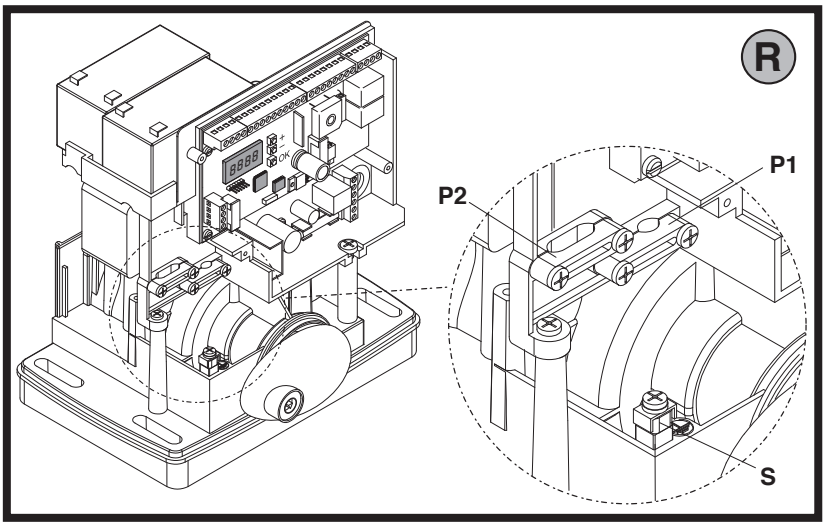

T

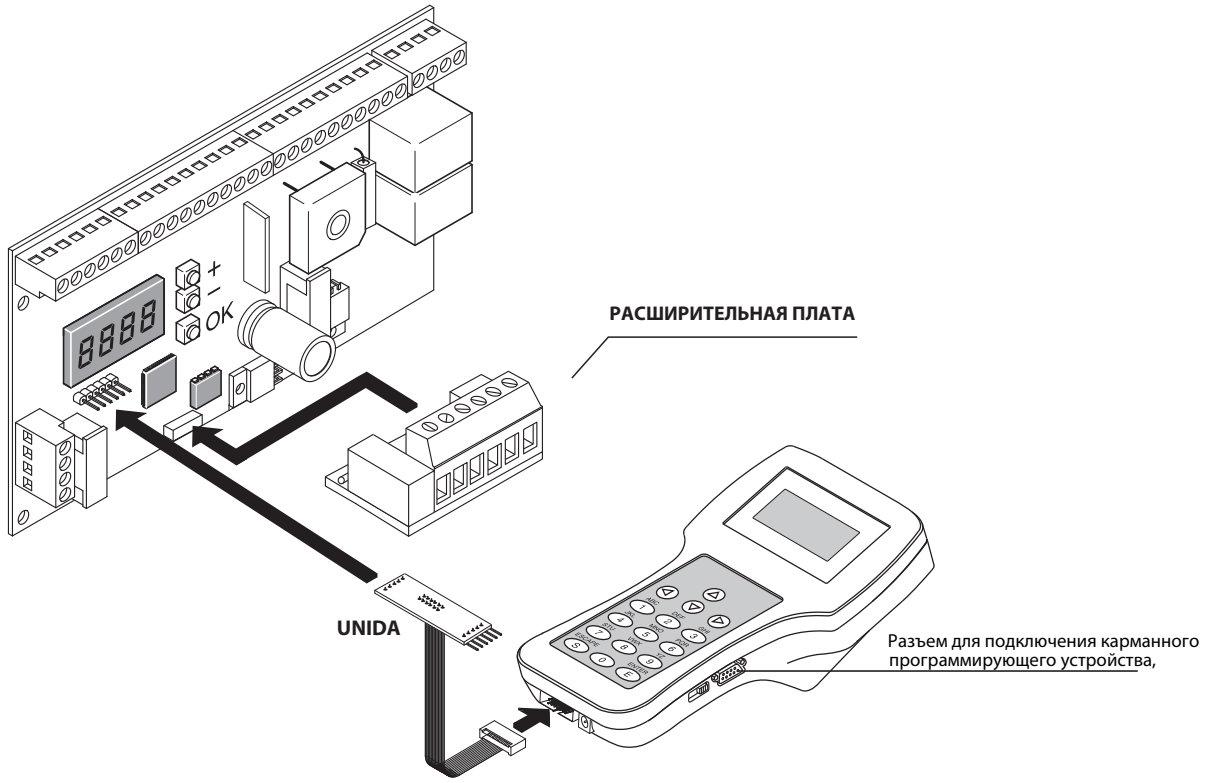
РАСШИРИТЕЛЬНАЯ ПЛАТА
UNIDA
Разъем для подключения карманного программирующего устройства,

U

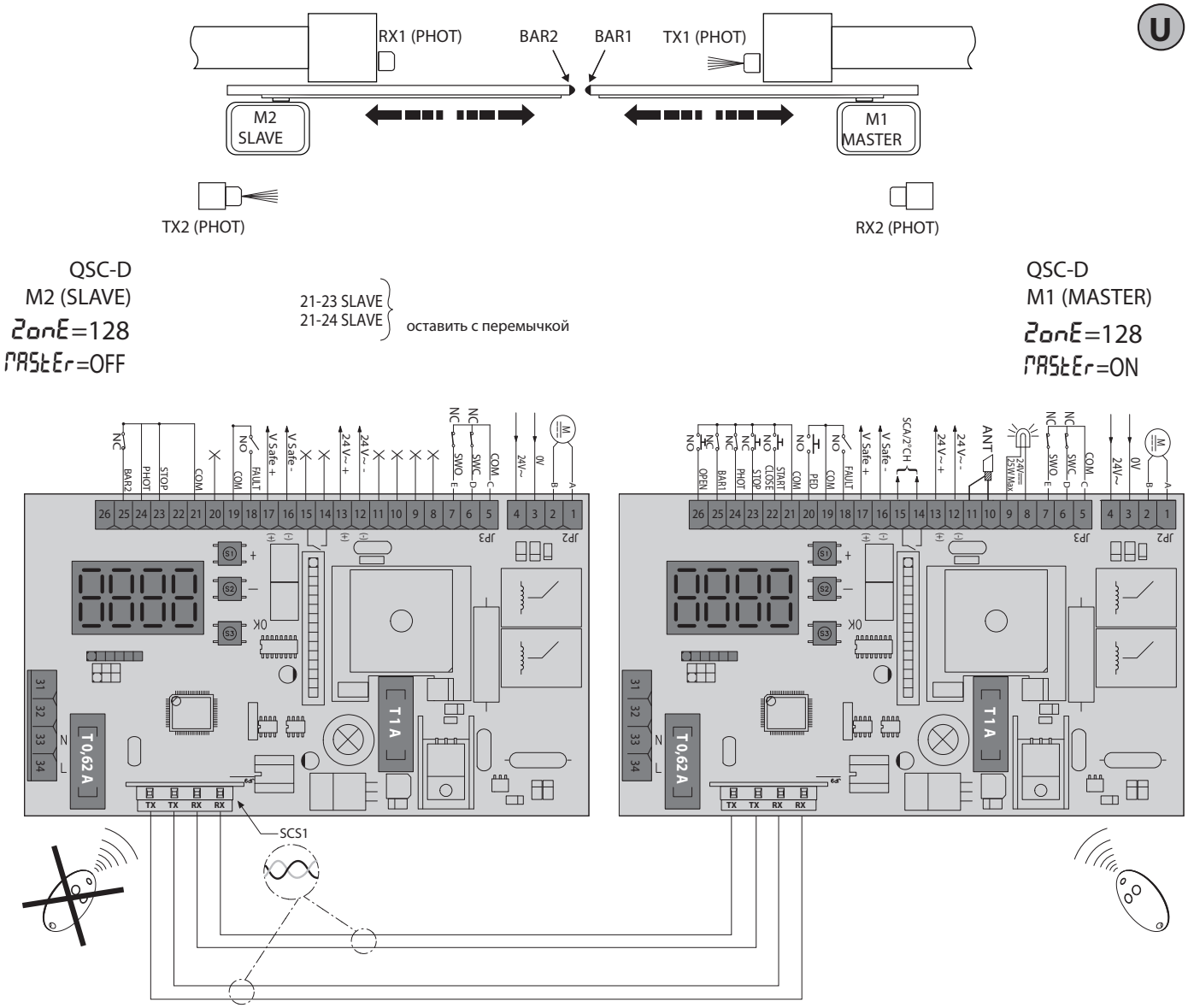
RX1 (PHOT)
BAR2
BAR1
TX1 (PHOT)
M2 SLAVE
M1 MASTER
TX2 (PHOT)
RX2 (PHOT)
QSC-D
M2 (SLAVE)
ZonE=128
MASTEr=OFF
21-23 SLAVE
21-24 SLAVE
оставить с перемычкой
QSC-D
M1 (MASTER)
ZonE=128
MASTEr=ON
SCS1

D811343 00101_01

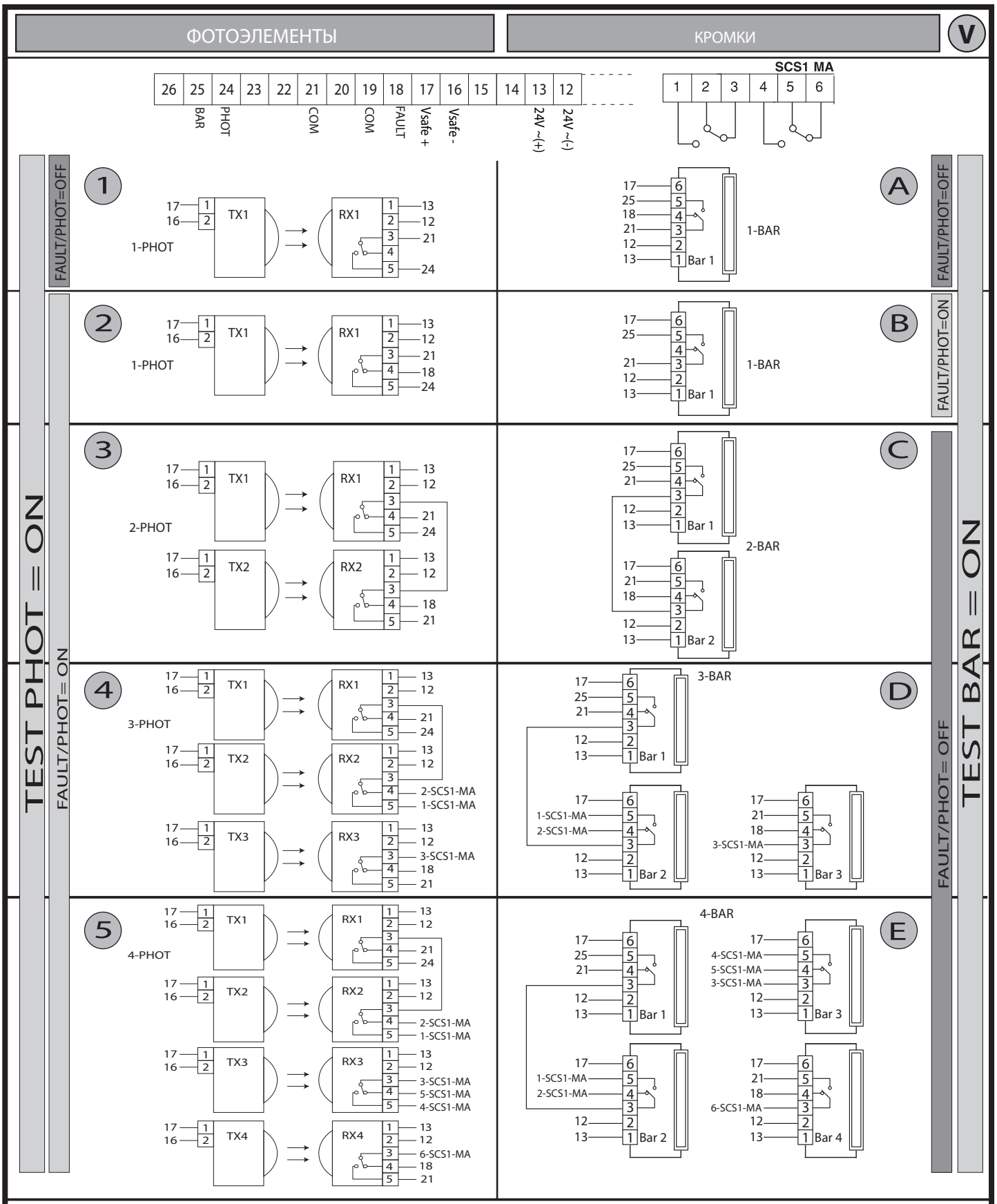

Возможные комбинации

FAULT/PHOT= OFF	
ФОТОЭЛЕМЕНТЫ	КРОМКИ
1	A
1	C
1	D
1	E

FAULT/PHOT= ON	
ФОТОЭЛЕМЕНТЫ	КРОМКИ
2	B
3	B
4	B
5	B

D811343 00101_01

ДОСТУП В МЕНЮ Fig. 1

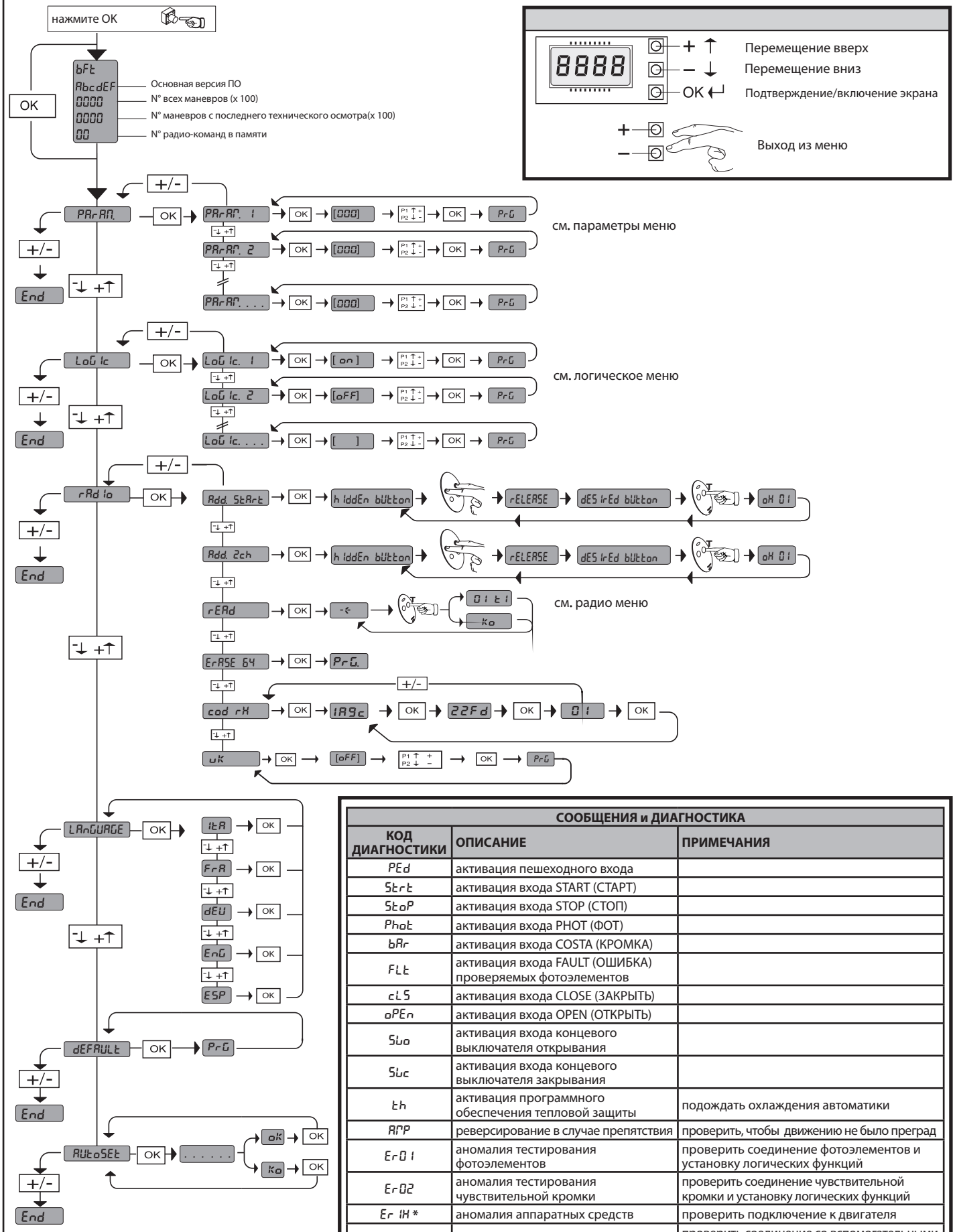

СООБЩЕНИЯ и ДИАГНОСТИКА		
КОД ДИАГНОСТИКИ	ОПИСАНИЕ	ПРИМЕЧАНИЯ
PEd	активация пешеходного входа	
StrE	активация входа START (СТАРТ)	
StoP	активация входа STOP (СТОП)	
Phot	активация входа PHOT (ФОТ)	
bAr	активация входа COSTA (КРОМКА)	
FLt	активация входа FAULT (ОШИБКА) проверяемых фотоэлементов	
cLS	активация входа CLOSE (ЗАКРЫТЬ)	
oPEn	активация входа OPEN (ОТКРЫТЬ)	
SUo	активация входа концевого выключателя открывания	
SUc	активация входа концевого выключателя закрывания	
th	активация программного обеспечения тепловой защиты	подождать охлаждения автоматики
ANP	реверсирование в случае препятствия	проверить, чтобы движению не было преград
Er01	аномалия тестирования фотоэлементов	проверить соединение фотоэлементов и установку логических функций
Er02	аномалия тестирования чувствительной кромки	проверить соединение чувствительной кромки и установку логических функций
Er1H*	аномалия аппаратных средств	проверить подключение к двигателя
Er5H*	аномалия обмена сообщениями	проверить соединение со вспомогательными приборами и расширительными платами с последовательным соединением

* H = 0,1,…,9,A,B,C,D,E,F

35.40

Заданное пороговое значение крутящего момента

Максимальный мгновенный крутящий момент двигателя

РУКОВОДСТВО ПО УСТАНОВКЕ

D811343 00101_01

ВНИМАНИЕ! Важные инструкции по технике безопасности. Внимательно прочтите данные предупреждения, а также руководство по эксплуатации, поставляемое с изделием - неправильная установка может привести к травмированию людей, животных, или повреждению объектов. В данных документах содержатся важные указания по технике безопасности, установке, эксплуатации и техническому обслуживанию. Храните инструкции в папке с технической документацией для дальнейшего использования.

1) ОБЩАЯ БЕЗОПАСНОСТЬ

ВНИМАНИЕ! Неправильные установка или использование изделия могут стать причиной опасность для здоровья людей и животных, а также причинить материальный ущерб.

- Элементы данного оборудования соответствуют следующим стандартам ЕС: 2004/108/CE, 2006/95/CE, 98/37/CEE, 99/05/CEE (с дополнениями). С целью гарантии безопасности высокого уровня при поставке в страны, не входящие в ЕС, кроме национальных действующих норм соблюдаются также и вышеперечисленные нормы.
- Компания не несет ответственности за ущерб, вызванный неправильным, отличным от указаний настоящего документа использованием товара, за несоблюдение технологии при сборке конструкции (дверей, ворот и т.д.), а также за деформации, которые могут быть обнаружены в процессе эксплуатации.
- Следует убедиться в соблюдении температурного режима, указанного в настоящем документе, в месте установки автоматики.
- Перед тем как осуществить установку, уберите лишние тросы или цепи и отключите все ненужное для установки оборудование. Помимо этого, проверьте, чтобы дверь/ворота были в хорошем механическом состоянии, правильно сбалансированы и чтобы надлежащим образом открывались и закрывались.
- Запрещается установка продукта во взрывоопасной среде.
- Перед началом выполнения каких-либо работ следует отключить ворота от сети электропитания. Следует также отключить буферные батареи (при их наличии).
- В сети питания автоматического устройства должен быть предусмотрен выключатель или термомагнитный переключатель с зазором открытых контактов не менее 3,5 мм.
- Следует убедиться, что в сеть установлен дифференциальный выключатель с порогом чувствительности 0,03 А.
- Следует убедиться в правильности подключения системы заземления: подключите все металлические части (двери, ворота и все компоненты установки) к заземлению.
- При установке конструкции следует использовать устройства безопасности и управляющие устройства, соответствующие стандарту EN 12978.
- Следует использовать все устройства безопасности (фотоэлементы, чувствительные «кромки безопасности» и т.д.), необходимые для защиты от защемления, захвата, порезов и прочих повреждений вследствие перемещения механизмов.
- Двигатель не должен быть установлен на вмонтированной створке ворот (так как он не будет включаться при открытых воротах).
- При установке автоматики на высоте менее 2,5 м или при наличии к ней свободного доступа, необходимо обеспечить соответствующую такому классу электрических и механических компонентов защиту.
- Пульт управления следует установить в отдалении от подвижных частей конструкции таким образом, чтобы обеспечить возможность визуального наблюдения за воротами. В случае, если пульт управления не блокируется ключом, его следует установить на высоте не менее 1,5 м от пола и ограничить к нему доступ.
- Следует использовать не менее одного светового сигнального устройства (сигнальной лампы), расположенного в поле зрения. Следует установить на конструкцию табличку с предупреждением.
- При отсутствии иных указаний, следует установить постоянную табличку с инструкциями по использованию ворот и прикрепить ее вблизи соответствующего рабочего механизма.
- необходимо убедиться, что во время работы механизма подвижная часть ворот не повреждает неподвижные части конструкции.
- После завершения монтажных работ следует убедиться в правильности установки двигателя и в корректном функционировании систем защиты и блокировки.
- При выполнении работ по техническому обслуживанию или ремонту допускается использование только компонентов производителя. Компания не несет ответственности за безопасность и надлежащее функционирование автоматики при использовании в конструкции компонентов сторонних производителей.
- Запрещается изменять компоненты автоматического устройства без официального разрешения фирмы-производителя.
- Утилизация упаковочных материалов (пластика, картона, полистирола и т.д.) должна проводиться согласно действующим нормам. Не оставляйте чехлы из нейлона или полистирола в пределах досягания детей.
- Все, что не разрешено в настоящем руководстве, запрещено.
- Обучите лиц, использующих установку, управлению, а также действиям для экстренного окрывания шлагбаума в ручном режиме.

Внимание! Для подключения к сети следует использовать соответствующий вышеперечисленным нормам многожильный кабель с минимальным сечением 3 x 1,5 мм2 (например, допускается использование кабеля типа H05 VV-F с сечением 3 x 1,5 мм2). Для подключения вспомогательного оборудования следует использовать провода с минимальным сечением 0,75 мм².

Необходимо установить термомагнитный переключатель с разводом открытых контактов не менее 3 мм для защиты от перенапряжения и отключения автоматики от сети.

Следует использовать кнопки, выдерживающие ток свыше 10А - 250 В.

Провода должны быть связаны и закреплены у клемм на держателе, например, с помощью хомутов.

Кроме этого необходимы дополнительные хомуты для кабелей концевых выключателей, кабелей первичной и вторичной обмотки трансформатора и для кабелей, подсоединенных к печатной плате.

Кабель питания во время монтажа следует зачистить для соединения его с клеммой заземления, обрезав провода до минимальной длины. В случае слабого крепления кабеля провод заземления следует натягивать в последнюю очередь.

⚠ **ВНИМАНИЕ: Провода питания сверхнизкого напряжения должны быть отделены от проводов с низким напряжением.**

Вскрывать электрическое оборудование разрешается только специалистам-электрикам.

Следует придерживаться действующих норм безопасности по защите людей, животных и объектов от несчастных случаев, в особенности, исключить риск защемления воротами. **Все опасные зоны должны быть оборудованы устройствами безопасности, предусмотренными действующим законодательством.**

⚠ **Ошибочное задание значения пороговой чувствительности может привести к травмам персонала, животных либо повреждению оборудования.**

ПРОВЕРКА АВТОМАТИКИ

Перед окончательным вводом автоматики в эксплуатацию необходимо внимательно выполнить следующие действия:

- Проверить прочность крепления всех компонентов.
- Проверить правильность функционирования устройств безопасности (фотоэлементов, чувствительных «кромок безопасности» и т.д.).
- Убедиться в том, что настройки устройств защиты от защемления соответствуют действующим нормам.
- Проверить блок аварийного открытия ворот.
- Проверить работу средств управления при выполнении операций открытия и закрытия.
- Проверить работу стандартных и специальных электронных логических схем.

ТЕХНИЧЕСКОЕ ОБСЛУЖИВАНИЕ

ВНИМАНИЕ! При проведении технического обслуживания системы, отключите электропитание. Места, требующие контроля и обслуживания:

- Оптические приборы и фотоэлементы, если используются. При необходимости требуют чистки.
- Каждые два года необходимо демонтировать привод и менять смазку.

- При возникновении нарушения работы системы, которое не исчезает, отключите питание от сети и пригласите для проверки квалифицированного техника (монтажника). На время, когда автомат не работает, если это необходимо, включите экстренную разблокировку (Fig. 2), чтобы получить возможность свободно открывать и закрывать ворота в ручном режиме.

УТИЛИЗАЦИЯ

При утилизации материалы уничтожаются с соблюдением действующих норм. Утилизация системы не представляет особой опасности, не требует аккуратного обращения с самим устройством. В целях последующего повторного использования материалов желательно разделить их по происхождению (электрическая часть, медь, алюминий, пластик и пр.).

ДЕМОНТАЖ

Если система демонтируется в целях последующей сборки в другом месте, необходимо:

- Отключить питание и отсоединить все электрооборудование.
- Отсоеденить привод от монтажной пластины.
- Разобрать все составные части устройства.
- В случае, если какие-то компоненты не могут быть перемещены или оказались повреждены, обеспечьте их замену.

Надежная эксплуатация механизма гарантируется только при условии соблюдения требований, приводимых в данном руководстве. Компания не несет ответственность за ущерб, причиненный в результате несоблюдения правил установки и указаний, перечисленных в данном руководстве.

Описания и изображения в данном руководстве, не носят обязательный характер. Не изменяя существенных характеристик изделия, компания оставляет за собой право по своему усмотрению внести изменения, которые будут найдены целесообразными для повышения технического, конструктивного и коммерческого качества изделия, без обязательного обновления настоящего издания.

РУКОВОДСТВО ПО УСТАНОВКЕ

1) ОСНОВНЫЕ ПОЛОЖЕНИЯ

Исполнительный блок **DEIMOS BT-MA** обладает широким диапазоном вариантов установки благодаря максимально низкому расположению зубчатой шестерни, своей компактности и возможности регулировки высоты и глубины расположения. Регулируемый электронный ограничитель момента вращения гарантирует защиту от сдавливания. Аварийная ручная разблокировка выполняется очень легко, с помощью ключа и рукоятки. Управление остановкой осуществляется с помощью концевых выключателей.

Прежде, чем выполнить любое перемещение, со встроенного щита управления подаются команды на реле хода и предохранительные устройства (фотоэлементы, чувствительную кромку).

2) ТЕХНИЧЕСКИЕ ХАРАКТЕРИСТИКИ

ДВИГАТЕЛЬ	
Питание	однофазное 230 В~ ±10% 50 Гц (*)
Двигатель	24V ⎓
Потребляемая мощность	70W
Максимальное значение потребляемого тока	0,5A (230V~) - 1A (110V~)
Модуль зубчатого колеса	4 мм (14 зубьев)
Скорость створки	12 м/мин
Максимальный вес створки	≈500 кг (5000Н)
Максимальное значение крутящего момента	20 Н•м
Реакция на препятствие	Электронный ограничитель момента
Тип смазки	Смазка на весь срок службы
Ручное управление	Механическое разблокирование с помощью рукоятки
Тип эксплуатации	интенсивный
Буферные батареи (дополнительно)	2 аккумулятора 12 В 1,2 А•ч
Температура окружающей среды	от -15°C до +40 °C
Степень защиты	IP24
Уровень шума	<70 дБА
Вес управляющего устройства	7 кг (≈70 Н)
Размеры	См. Fig. K
БЛОК УПРАВЛЕНИЯ	
Питание аксессуаров	24 В ~ (180 мА)
Встроенный радиоприемник, роллинг-код	частота 433,92 МГц
Время автоматического закрывания	от 0 до 120 с
Время работы	не более 2 мин
Время открыания пешеходного прохода	7 с (фиксированное)
Пауза при реверсировании	около 1 с
Задание параметров и опций	Программатор с ЖК дисплеем
Количество комбинаций	4 миллиарда
Максимальное количество пультов	63

(*) работа с другим напряжением питания предоставляется по запросу.

Варианты используемых передатчиков:
Все передатчики ROLLING CODE совместимы с ((ER-Ready))

3) УСТАНОВКА ТРУБ (Fig. A)

Электрическое устройство подготавливают согласно действующим стандартам для электрических устройств CEI 64-8, IEC364, документу о гармонизации стандартов HD384 и другим национальным стандартам.

4) УСТАНОВКА ФИКСАТОРОВ ДВИГАТЕЛЯ (Fig. B)

- Подготовка котлована, в котором заливают цементированную площадку под плиту основания с утопленными анкерными болтами для крепления редуктора в сборе, с соблюдением размеров, указанных на **Fig. B**.
- Для удержания плиты основания в требуемом положении в ходе подготовки оборудования к вводу в эксплуатацию, может оказаться полезным приварить две стальные пластины под направляющими, на которые затем приварить анкерные болты. (**Fig. M**).

5) МОНТАЖ ДВИГАТЕЛЯ (Fig. C)

6) МОНТАЖ УЗЛОВ ТРАНСМИССИИ (Fig. D-D1)

7) ЦЕНТРОВКА ЗУБЧАТОЙ РЕЙКИ ОТНОСИТЕЛЬНО ЗУБЧАТОГО КОЛЕСА (Fig. N-O1-P)

⚠ **ОПАСНОСТЬ! – Операция сварки должна выполняться обученным персоналом с использованием индивидуальных средств защиты, предусмотренных правилами техники безопасности (Fig. O).**

8) УСТАНОВКА ОГРАНИЧИТЕЛЬНЫХ ПЛАСТИН (Fig. E)

9) МЕХАНИЧЕСКИЕ СТОПОРЫ (Fig. Q)

⚠ **ОПАСНОСТЬ! Ворота должны оборудоваться механическими стопорами для отрывания и закрывания, во избежание выхода ворот за пределы верхней направляющей. Они должны быть надежно прикреплены к грунту на несколько сантиметров дальше точки концевого выключателя.**

10) РУЧНАЯ РАЗБЛОКИРОВКА (см. РУКОВОДСТВО ПО ЭКСПЛУАТАЦИИ (Fig. 2).

Внимание! Не допускается остановка створки ворот с применением силы. При разблокировке, двигать ворота рукой на всем пути.

11) ПОДСОЕДИНЕНИЕ К КЛЕММНОЙ КОЛОДКЕ, Fig. F-G

Пропустить соответствующие электрические кабели (фазовый, нулевой и заземления) через короба и зафиксировать различные компоненты автоматического оборудования в предназначенных для этого точках, осуществляя прокладку кабеля в соответствии с указаниями и схемами, приведенными в соответствующих руководствах. Подсоединить фазовый провод, нулевой и провод заземления (обязательно).
Сетевой кабель блокируется в соответствующем кабельном зажиме (**Fig. R-поз. P1**), кабели дополнительного оборудования - (**см. Fig. R-поз. P2**), провод заземления с изолирующей оболочкой желто-зеленого цвета должен подсоединяться к соответствующему зажиму для проводов (**Fig. R-поз. S**).

ЗАЖИМ	ОПИСАНИЕ
1-2	Двигатель
3-4	Вторичная обмотка трансформатора 24 В
5	Концевик закрывания (Н.З.)
6	**Общий**
7	Концевик открывания (Н.З.)
	ВНИМАНИЕ! Если необходимо изменить направление движения ворот, поменяйте местами провода двигателя 1-2 и концевых выключателей 5 - 7 соответственно
8-9	Сигнальная лампа 24 В, макс. 25 Вт
10	Антенна
11	**Экран**
12-13	24 В - питание аксессуаров Клеммы 12минус,13плюс при наличии аккумуляторов
14-15	2-ой радиоканал (Н.О.) или лампа-индикатор (см. меню)
16-17	24 В для тестирования фотоэлементов и кромки. Клеммы 16минус, 17плюс при наличии аккумуляторов. **Внимание: напряжение только во время теста**
18	Тест Ошибка фотоэлементов(Н.О.)
19	Общий
20	Пешеходный проход (Н.О.)
21	Общий
22	Открыть-Закрыть (Н.О.) или Закрыть (см. меню)
23	Стоп (Н.З. - не используется - перемычка)
24	Фотоэлементы (Н.З. - не используются - перемычка)(см.меню)
25	Кромка (Н.З. - не используется - перемычка). Реверс(1сек.)-Стоп
26	Открыть (Н.О.)
31-32	Первичная обмотка трансформатора 230 В~
33-34	Напряжение питания однофазное 230 В, 50-60 Гц (33N - 34L)

12) СОЕДИНЕНИЕ С РАСШИРИТЕЛЬНЫМИ ПЛАТАМИ И ПОРТАТИВНЫМ УНИВЕРСАЛЬНЫМ ПРОГРАММАТОРОМ (Fig. T)
Смотрите специальное руководство

13) РАЗДВИЖНЫЕ ПРОТИВОПОЛОЖНЫЕ СТВОРКИ (FIG. U)

14) ПРЕДОХРАНИТЕЛЬНЫЕ УСТРОЙСТВА
ПРИМЕЧАНИЕ: использовать только предохранительные устройства со свободно изменяющимися состояниями контактами.

14.1) ТЕСТИРУЕМЫЕ УСТРОЙСТВА (FIG. V)

14.2) НЕ ТЕСТИРУЕМЫЕ УСТРОЙСТВА (FIG. H)

15) ДОСТУП К МЕНЮ: FIG. 1

15.1) МЕНЮ ПАРАМЕТРОВ - (PArAm) (ТАБЛИЦА «A» - ПАРАМЕТРЫ)

15.2)МЕНЮ ЛОГИЧЕСКИХ ФУНКЦИЙ - (LoG Ic) (ТАБЛИЦА «B» -ЛОГИЧЕСКИЕ ФУНКЦИИ)

15.3) МЕНЮ РАДИО (rAd Io) (ТАБЛИЦА «C» РАДИО)
- ВАЖНОЕ ПРИМЕЧАНИЕ: ПЕРВЫЙ СОХРАНЕННЫЙ В ПАМЯТИ ПЕРЕДАТЧИК НЕОБХОДИМО ОТМЕТИТЬ В КАЧЕСТВЕ ГЛАВНОГО (MASTER).
В случае программирования вручную, первому передатчику назначается КЛЮЧЕВОЙ КОД ПРИЕМНОГО УСТРОЙСТВА; данный код необходим для того, чтобы обеспечить возможность дальнейшего клонирования (полного переноса параметров) радиопередатчиков.
Кроме того, встроенный приемник Clonix обеспечивает выполнение других важных усовершенствованных функций:
- Клонирование главного передатчика (rolling-code или с фиксированным кодом);
- Клонирование для замены передатчиков, уже подключенных к приемному устройству;
- Управление базой данных передатчиков;
- Управление системой приемных устройств.

Для использования данных усовершенствованных функций см. руководство к универсальному портативному программатору, а также «Общее руководство по программированию приемных устройств».

15.4) МЕНЮ ЯЗЫК (LAnGUAGE)
Позволяет выбрать язык дисплея программатора.

15.5) МЕНЮ ЗАВОДСКИХ НАСТРОЕК (dEFAULt)
Возвращает блок управления к значениям заданным по умолчанию.
После необходимо ввести новые автоматические настройки (AUTOSET).

15.6)МЕНЮ АВТОМАТИЧЕСКИХ НАСТРОЕК (AUtoSEt) FIG. J1
Позволяет установить автоматические настройки крутящего момента двигателей и номинальной скорости при открытии и закрытии.
Прежде чем запустить функцию автоматических настроек (AUtoSEt), отрегулируйте скорость замедления (**Fig. J**).
ВНИМАНИЕ! Функционирование автоматических настроек (AUTOSET) вступает в силу в конечном положении концевого выключателя закрытия. Если попытаться задать автоматические настройки (AUTOSET) в другом положении, формируется сообщение об ошибке: «nsvc», при этом действие не будет выполнено.
ВНИМАНИЕ! Автоматические настройки (AUTOSET) вступают в силу только после контроля точности движения створки (открытия/закрытия) и корректного срабатывания концевого выключателя.
ВНИМАНИЕ! Если изменить скорость замедления после задания автоматических настроек (AUTOSET), необходимо повторить процедуру задания автоматических настроек (AUTOSET) еще раз.
В ходе данной процедуры следует избегать срабатывания фотоэлементов и использования команд ПУСК (START), СТОП (STOP), PED, ЗАКРЫТЬ (CLOSE), ОТКРЫТЬ (OPEN) и экранных команд.
ВНИМАНИЕ! На этапе задания автоматических настроек функция обнаружения препятствий неактивна, поэтому установщик должен контролировать движение автоматического оборудования и не допускать приближения или нахождения людей и предметов в зоне действия автоматического оборудования.
В случае использования буферных батарей автоматические настройки (AUTOSET) должны задаваться со щита управления, к которому подается сетевое напряжение.

15.1) ТАБЛИЦА A: МЕНЮ ПАРАМЕТРОВ (PArAm)

Параметр	мин.	макс.	По умолчанию	Личные	Определение	Описание
tcA	0 сек.	120 сек.	10		**Автоматическое закрывание**	Паузы перед автоматическим закрыванием.
oPt	1%	99%	80		**Усилие открывания**	Тяговое усилие двигателя при открывании.
cLSt	1%	99%	80		**Усилие закрывания**	Тяговое усилие двигателя при закрывании.
oPt SLoW	1%	99%	25		**Усилие замедления открывания**	Тяговое усилие двигателя при замедлении открывания.
cLSt SLoW	1%	99%	25		**Усилие замедления закрывания**	Тяговое усилие двигателя при замедлении закрывания.
norM.oP.SPEEd	1 сек.	2 мин.	25		**Время открывания**	Время работы двигателя при открывании без замедления.
norM.cLS.SPEEd	1 сек.	2 мин.	25		**Время закрывания**	Время работы двигателя при закрывании без замедления.
SLoW SPEEd	0	3	0		**Скорость замедления**	0=без замедления 1= минимальное замедление 2=среднее замедление 3= максимальное замедление
ZonE	0	128	0		**Зона**	Зона 0 - всегда. Зона 128 - синхронная работа двух двигателей (Fig.U). Не устанавливать с 1 по 127 - особый вид управления.

15.2) ТАБЛИЦА B: МЕНЮ ЛОГИЧЕСКИХ ФУНКЦИЙ (LoG Ic)

Логические функции	По умолчанию	Определение	Введенная настройка	Описание
tcA	**OFF**	**Автоматическе закрывание**	ON	Включено.
			OFF	Выключено.
3 StEP	**OFF**	**Управление**	ON	Открыть - Стоп(TCA, если включено) - Закрыть.
			OFF	Открыть - Стоп(TCA, если включено) - Закрыть - Стоп.

РУКОВОДСТВО ПО УСТАНОВКЕ

ibL oPEn	**OFF**	**Блокировка импульса Открыть**	ON	Блокировка возможного нажатия кнопки при открывании.
			OFF	Выключена.
PhotocoPEn	**OFF**	**Функция фотоэлементов**	ON	При закрывании Реверс.
			OFF	При открывании и закрывании Стоп-Реверс.
tESt Phot	**OFF**	**Тест фотоэлементов**	ON	Включен.
			OFF	Выключен.
tESt bAr	**OFF**	**Тест кромки**	ON	Включен.
			OFF	Выключен.
FAUlt Phot	**ON**	**Ошибка ФОТ**	ON	До 4 пар проверяемых пар фотоэлементов и одну кромку (Fig. V)
			OFF	До 4 проверяемых кромок и одну пару фотоэлементов (Fig. V).
ScA 2ch	**OFF**	**2- й радиоканал**	ON	Пешеходный проход и лампа-индикатор открытых ворот.
			OFF	Выход 2-го радиоканала.
PrEAL	**OFF**	**Сигнальная лампа**	ON	Включается за 3 секунды до пуска двигателя.
			OFF	Включается одновременно с пуском двигателя.
hold to tUn	**OFF**	**Присутствие оператора**	ON	Удержание нажатой кнопки управления. Пользуйтесь кнопками Открыть и Закрыть.
			OFF	Выключено.
StArt - cloSE	**OFF**	**Функция кнопки START**	ON	Закрыть.
			OFF	Открыть-Закрыть (см. логику управления).
F IXEd codE	**OFF**	**Установленный код**	ON	Фиксированный код.
			OFF	Роллинг-код.
rAd io PrOG	**ON**	**Программирование брелков**	ON	Дистанционное.
			OFF	Радиоменю.
MASEr	**OFF**	**Мастер/Ученик**	ON	MASTER.
			OFF	SLAVE.
icE	**OFF**	**ICE**	ON	Компенсация защиты Amperostop. **ВНИМАНИЕ: после включения данной функции необходимо выполнить процедуру задания автоматических настроек.**
			OFF	Выключена.

15.3) ТАБЛИЦА C: МЕНЮ РАДИОУПРАВЛЕНИЯ (rAd io)

	Описание
Add StArt	**Запись 1-го канала брелка с 1 по 63.**
Add 2ch	**Запись 2-го канала брелка с 1 по 63.**
rEAd	**Прочтение записанных брелков и каналов.**
ErASE 64	**Очистить список.** **ВНИМАНИЕ!** Удаляет из памяти все записанные брелки.
cod rX	**Считывание кода приемного устройства** Выводит на дисплей код приемного устройства, необходимого для клонирования устройств радиоуправления.
uK	**ON** - Включает дистанционное программирование плат посредством передатчика W LINK, предварительно сохраненного в памяти. **OFF -** Программирование с помощью W LINK отключено.

D811343 00101_01

FIG. 2

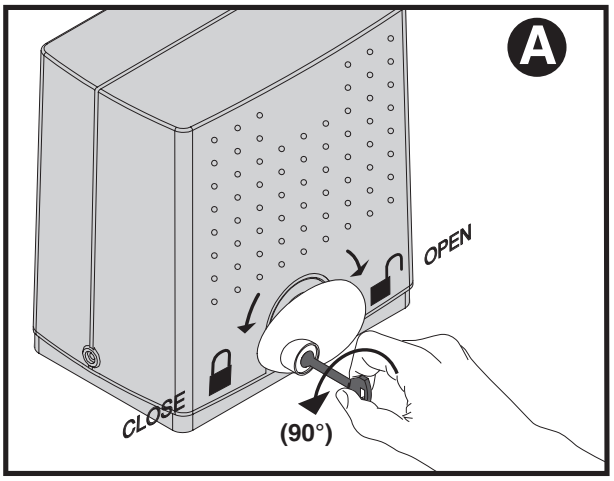

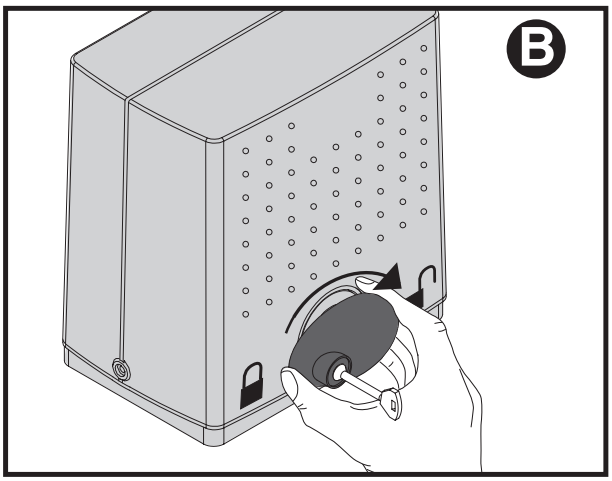

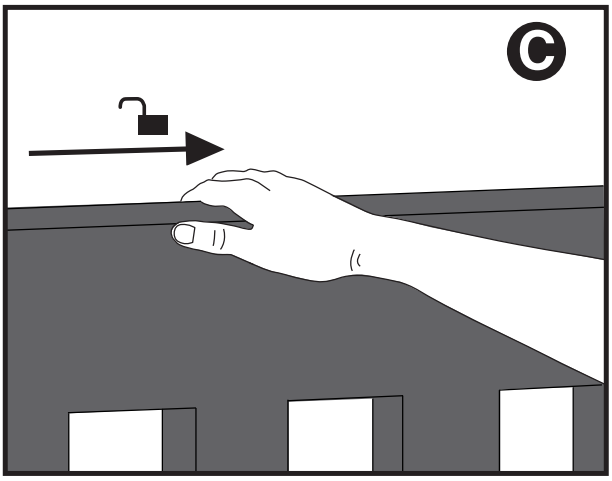

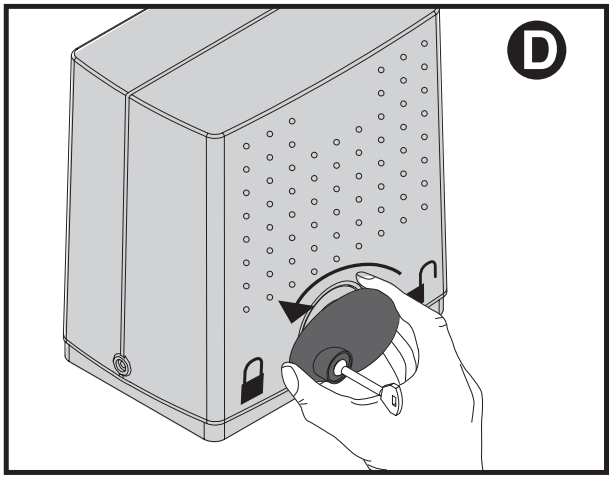

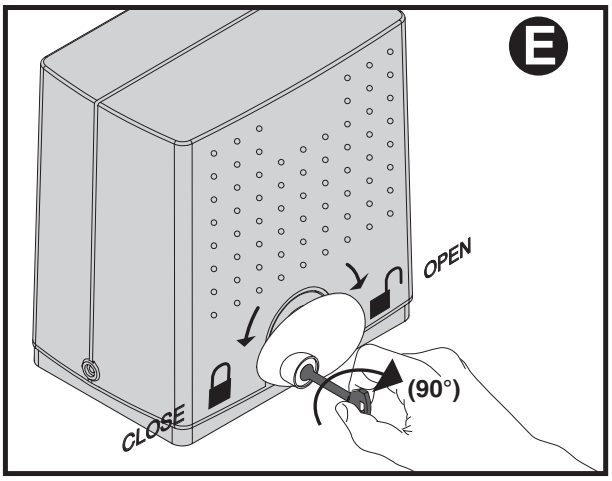

MANUALE DE USO (P)

Agradecendo-lhe pela preferência dada a este produto, a Empresa tem a certeza de que do mesmo irá obter os desempenhos necessários para o Seu uso. Ler com atenção o folheto "ADVERTÊNCIAS" e o "MANUAL DE INSTRUÇÕES" que acompanham este produto pois que fornecem indicações importantes relativas à segurança, à instalação, ao uso e à manutenção. Este produto cumpre com as normas reconhecidas da técnica e com as disposições relativas à segurança. Confirmamos que esse está em conformidade com as seguintes directivas europeias: 2004/108/CEE, 2006/95/CEE, 98/37/CEE, 99/05/CEE (e respectivas modificações sucessivas).

1) SEGURANÇA GERAL

ATENÇÃO! Instruções importantes relativas à segurança. Ler com atenção o folheto Advertências e o Manual de instruções que acompanham este produto pois que um uso impróprio pode causar danos a pessoas, animais ou coisas. Guardar as instruções para futuras consultas.

Este produto foi projectado e construído exclusivamente para o uso indicado nesta documentação. Usos não indicados poderiam constituir fonte de danos para o produto e fonte de perigo.

- Os elementos construtivos da máquina e a instalação devem estar em conformi-

  e 89/106/CE e as respectivas modificações sucessivas. Para todos os Países extra Comunitários, além das normas nacionais vigentes, para se obter um bom nível de segurança também é oportuno respeitar as normas de segurança indicadas.
- A Empresa declina toda e qualquer responsabilidade derivante de um uso impróprio ou diferente daquele para o qual está destinado e indicado nesta documentação, assim como, pelo incumprimento da Boa Técnica na construção dos sistemas de fecho (portas, portões, etc.) assim como pelas deformações que poderiam ocorrer durante o uso.

Se o automatismo for instalado e utilizado correctamente, satisfaz o grau de segurança requerido. Todavia, é oportuno observar algumas regras de comportamento para evitar problemas acidentais:

- Manter crianças, pessoas e coisas fora do raio de acção do automatismo, especialmente durante o funcionamento.
- Esta aplicação não é destinada ao uso por parte de pessoas (incluindo crianças) com reduzidas capacidades mentais, físicas e sensoriais, ou pessoas que não possuam conhecimentos adequados, a menos que não estejam sob supervisão ou tenham recebido instruções de uso de pessoas responsáveis pela segurança.
- As crianças devem ser controladas para não brincarem com a aplicação. Não deixar radiocomandos ou outros dispositivos de comando ao alcance de crianças para evitar accionamentos involuntários.
- Controlar com frequência a instalação, especialmente, cabos, molas ou suportes para descobrir eventuais desequilíbrios e sinais de desgaste ou danos.
- Para efectuar qualquer operação de limpeza externa ou outra manutenção, interromper a alimentação de rede.
  Manter limpos os elementos ópticos das fotocélulas e os dispositivos de sinalização luminosa. Controlar que ramos e arbustos não interfiram com os dispositivos de segurança (fotocélulas).
  Não utilizar o automatismo se o mesmo precisar de intervenções de reparação. No caso de mau funcionamento, interromper a alimentação, activar o desbloqueio de emergência para consentir o acesso e solicitar a intervenção de um técnico qualificado (instalador profissional).
- Para efectuar qualquer intervenção directa no automatismo, servir-se de pessoal qualificado (instalador profissional).
  Anualmente, fazer controlar o automatismo por pessoal qualificado.
  Tudo aquilo que não é expressamente previsto nestas instruções, não é consentido.
- O bom funcionamento do operador é garantido só se forem respeitados os dados contidos neste manual. A empresa não se responsabiliza pelos danos provocados pelo incumprimento das normas de instalação e das indicações contidas neste manual.
- As descrições e ilustrações deste manual não constituem um compromisso. Deixando inalteradas as características essenciais do produto, a Empresa reserva-se o direito de efectuar em qualquer momento as alterações que ela achar necessárias para melhorar técnica, construtiva e comercialmente o produto, sem comprometer-se em actualizar esta publicação.

D811343 00101_01

ΕΓΧΕΙΡΙΔΙΟ ΧΡΗΣΗΣ (EL)

Σας ευχαριστούμε για την εμπιστοσύνη που δείξατε σε αυτό το προϊόν. Η Εταιρείας μας είναι βέβαιη ότι οι επιδόσεις του θα σας ικανοποιήσουν απόλυτα. Διαβάστε προσεκτικά το φυλλάδιο "ΠΡΟΕΙΔΟΠΟΙΗΣΕΙΣ" και τις "ΟΔΗΓΙΕΣ ΧΡΗΣΗΣ" που συνοδεύουν το προϊόν, καθώς παρέχουν σημαντικές οδηγίες που αφορούν την ασφάλεια, την εγκατάσταση, τη χρήση και τη συντήρηση. Το παρόν προϊόν ανταποκρίνεται στα αναγνωρισμένα τεχνικά πρότυπα και στους κανονισμούς σχετικά με την ασφάλεια. Η εταιρεία επιβεβαιώνει ότι ανταποκρίνεται στις ακόλουθες ευρωπαϊκές οδηγίες: 2004/108/ΕΟΚ, 2006/95/ΕΟΚ, 98/37/ΕΟΚ, 99/05/ΕΟΚ (όπως τροποποιήθηκαν).

1) ΓΕΝΙΚΗ ΑΣΦΑΛΕΙΑ

ΠΡΟΣΟΧΗ Σημαντικές οδηγίες ασφαλείας. Διαβάστε και τηρείτε σχολαστικά τις οδηγίες του φυλλαδίου Προειδοποιήσεις και τις Οδηγίες χρήσης που συνοδεύουν το προϊόν, καθώς η ακατάλληλη χρήση μπορεί να προκαλέσει ατυχήματα ή βλάβες. Φυλάξτε τις οδηγίες για μελλοντική χρήση.

Ο μηχανισμός έχει μελετηθεί και κατασκευαστεί αποκλειστικά για τη χρήση που αναφέρεται στο παρόν εγχειρίδιο. Διαφορετικές χρήσεις μπορούν να προκαλέσουν βλάβες στο προϊόν και καταστάσεις κινδύνου.

- Τα συστατικά στοιχεία του μηχανισμού και η εγκατάσταση πρέπει να ανταποκρίνονται στις ακόλουθες ευρωπαϊκές οδηγίες: 2004/108/ΕΚ, 2006/95/ΕΚ, 98/37/ΕΚ, 89/106/ΕΚ και επόμενες τροποποιήσεις τους. Στις χώρες εκτός ΕΟΚ, εκτός από την ισχύουσα εθνική νομοθεσία πρέπει να τηρούνται τα παραπάνω πρότυπα για να επιτυγχάνεται επαρκές επίπεδο ασφαλείας.
- Η Εταιρεία δεν φέρει καμία ευθύνη για τη μην ακατάλληλη χρήση ή για χρήση διαφορετική από εκείνη για την οποία προορίζεται και αναφέρεται στο παρόν φυλλάδιο, καθώς και τη μη τήρηση των κανόνων της Ορθής Τεχνικής στην κατασκευή των συστημάτων (πόρτες, καγκελόπορτες κλπ.) και για τις παραμορφώσεις που μπορούν να υποστούν κατά τη χρήση.

Ο αυτοματισμός ανταποκρίνεται στον απαιτούμενο βαθμό ασφαλείας, εάν έχει εγκατασταθεί και χρησιμοποιείται σωστά.

Ωστόσο είναι σκόπιμο να τηρούνται ορισμένοι κανόνες συμπεριφοράς για την αποφυγή ατυχημάτων:

- Άνθρωποι και αντικείμενα πρέπει να βρίσκονται εκτός της ακτίνας δράσης του αυτοματισμού, ιδίως κατά τη διάρκεια της λειτουργίας του.
- Το σύστημα αυτό δεν προορίζεται για χρήση από άτομα (συμπεριλαμβανομένων των παιδιών) με μειωμένες διανοητικές, σωματικές ή αισθητήριες ικανότητες ή άτομα χωρίς τις απαραίτητες γνώσεις, εκτός και εάν βρίσκονται υπό επιτήρηση ή έχουν λάβει οδηγίες χρήσης από άτομα υπεύθυνα για την ασφάλειά τους.
- Μην αφήνετε τα παιδιά να παίζουν με το σύστημα. Φυλάξτε τα τηλεχειριστήρια ή άλλα συστήματα ελέγχου μακριά από παιδιά, προκειμένου να αποφύγετε την ακούσια ενεργοποίηση.
- Ελέγχετε συχνά την εγκατάσταση και προπαντός τα καλώδια, τα ελατήρια και τις βάσεις για ενδεχόμενες μετατοπίσεις, ίχνη φθοράς ή βλάβες.
- Πριν από τον εξωτερικό καθαρισμό ή άλλη επέμβαση συντήρησης πρέπει να διακόπτετε την ηλεκτρική τροφοδοσία.
- Διατηρείτε καθαρούς τους φακούς των φωτοκυττάρων και των συστημάτων φωτεινής σήμανσης. Βεβαιωθείτε ότι τα συστήματα ασφαλείας (φωτοκύτταρα) δεν καλύπτονται από κλαδιά και θάμνους.
- Μη χρησιμοποιείτε το μηχανισμό εάν απαιτεί επισκευή. Σε περίπτωση κακής λειτουργίας, διακόψτε την τροφοδοσία, ενεργοποιήστε το σύστημα αποσύμπλεξης έκτακτης ανάγκης για να επιτρέψετε την πρόσβαση και απευθυνθείτε σε εξειδικευμένο τεχνικό (επαγγελματία εγκαταστάτη).
- Για οποιαδήποτε άμεση επέμβαση στον αυτοματισμό, απευθυνθείτε σε εξειδικευμένο τεχνικό (επαγγελματία εγκαταστάτη).
- Ο αυτοματισμός πρέπει να ελέγχεται κάθε χρόνο από εξειδικευμένο τεχνικό.
- Όλα όσα δεν προβλέπονται ρητά από τις παρούσες οδηγίες, πρέπει να θεωρούνται ως απαγορευμένα.
- Η καλή λειτουργία του ενεργοποιητή εξασφαλίζεται μόνον εάν τηρούνται τα στοιχεία που αναγράφονται στο παρόν εγχειρίδιο. Η εταιρεία δεν φέρει καμία ευθύνη για βλάβες που οφείλονται στη μη τήρηση των κανόνων εγκατάστασης και των οδηγιών του παρόντος εγχειριδίου.
- Οι περιγραφές και οι εικόνες του παρόντος φυλλαδίου δεν είναι δεσμευτικές. Διατηρώντας αμετάβλητα τα βασικά χαρακτηριστικά του προϊόντος, η εταιρεία διατηρεί το δικαίωμα να επιφέρει ανά πάσα στιγμή τις αλλαγές που θεωρεί αναγκαίες για την τεχνική, κατασκευαστική και εμπορική βελτίωση του προϊόντος, χωρίς καμία υποχρέωση ενημέρωσης του παρόντος φυλλαδίου.

PODRĘCZNIK UŻYTKOWANIA (PL)

Dziękujemy Państwu za dokonanie zakupu tego produktu, jednocześnie również jesteśmy pewni, iż spełni on Wasze oczekiwania. Prosimy o uważne przeczytanie dołączonej do niniejszego produktu książeczki „OSTRZEŻENIA" oraz „INSTRUKCJI OBSŁUGI", ponieważ dostarczają one ważnych informacji dotyczących bezpieczeństwa, instalacji, użytkowania oraz konserwacji. Produkt ten spełnia wymagania obowiązujących norm technicznych oraz rozporządzeń z zakresu bezpieczeństwa. Zapewniamy, iż jest zgodny z poniższymi dyrektywami europejskimi: 2004/108/EWG, 2006/95/EWG, 98/37/EWG, 99/05/EWG (ze zmianami).

1) BEZPIECZEŃSTWO OGÓLNE

UWAGA Ważne informacje dotyczące bezpieczeństwa. Należy przeczytać i dokładnie stosować się do zaleceń zawartych w książeczce Ostrzeżenia oraz w Instrukcji obsługi dołączonych do produktu, ponieważ nieprawidłowe użytkowanie może spowodować obrażenia osób, zwierząt oraz uszkodzenie mienia. Instrukcję należy zachować do przyszłych konsultacji.

Niniejszy produkt został zaprojektowany i wykonany wyłącznie w celach użytkowych wskazanych w niniejszej dokumentacji. Sposoby użytkowania, które nie zostały omówione w niniejszej instrukcji, mogą spowodować uszkodzenie mienia i stanowić źródło niebezpieczeństwa.

- Elementy konstrukcyjne urządzenia oraz instalacja muszą być zgodne z poniższymi Dyrektywami Europejskimi: 2004/108/WE, 2006/95/WE, 98/37/WE, 89/106/WE wraz ze zmianami. W celu zachowania odpowiedniego poziomu bezpieczeństwa, stosowanie wymienionych norm, oprócz obowiązujących przepisów krajowych, jest zalecane również we wszystkich krajach nienależących do EWG.
- Producent uchyla się od wszelkiej odpowiedzialności w przypadku użytkowania nieprawidłowego lub niezgodnego z przeznaczeniem, opisanym w niniejszej dokumentacji, jak również w przypadku niestosowania się do Zasad Technicznych podczas wykonywania zamknięć (drzwi, bramy, itp.) oraz w przypadku deformacji, które mogą pojawić się podczas użytkowania.

Jeżeli automat jest zainstalowany i użytkowany w prawidłowy sposób, zapewnia wymagany stopnień bezpieczeństwa.

Należy jednak stosować się do kilku zasad zachowania, w celu uniknięcia wypadków:

- Należy trzymać dzieci, inne osoby oraz przedmioty poza zasięgiem pracy automatu, w szczególności podczas jego użytkowania.
- Ta aplikacja nie jest przeznaczona do użytku przez osoby (łącznie z dziećmi) o ograniczonych możliwościach umysłowych, fizycznych oraz czuciowych, oraz przez osoby nieposiadające odpowiedniej wiedzy chyba, że ktoś je nadzoruje lub otrzymały one instrukcje obsługi od osób odpowiedzialnych za ich bezpieczeństwo.
- Należy pilnować, aby dzieci nie bawiły się urządzeniem. Nie zostawiać sterowników radiowych ani innych urządzeń sterowniczych w zasięgu dzieci, aby nie dopuścić do przypadkowego uruchomienia.
- Często kontrolować instalację, w szczególności kable, sprężyny i wsporniki, w celu wykrycia ewentualnych naruszeń równowagi oraz oznak zużycia lub uszkodzenia.
- Przed przystąpieniem do czyszczenia zewnętrznych powierzchni lub do innych czynności konserwacyjnych, należy odłączyć zasilanie sieciowe.
- Należy utrzymywać w czystości systemy optyczne fotokomórek oraz sygnalizację świetlną. Sprawdzać, czy żadne gałęzie ani krzaki nie przeszkadzają w funkcjonowaniu urządzeń zabezpieczających (fotokomórki).
- Nie używać automatu, jeżeli wymaga naprawy. W przypadku nieprawidłowości w działaniu należy odłączyć zasilanie, włączyć odblokowanie awaryjne umożliwiające dostęp oraz zwrócić się o pomoc do wykwalifikowanego technika (zawodowy instalator).
- W celu wykonania jakichkolwiek czynności bezpośrednio na automacie, należy zwrócić się o pomoc do wykwalifikowanej osoby (zawodowy instalator).
- Automat powinien być corocznie poddawany kontroli przeprowadzonej przez wykwalifikowane osoby.
- Wszystko, co nie zostało jasno ujęte w niniejszej instrukcji, jest zabronione.
- Prawidłowe działanie urządzenia gwarantuje wyłącznie przestrzeganie danych przedstawionych w niniejszej instrukcji. Producent nie odpowiada za szkody spowodowane nieprzestrzeganiem norm instalacyjnych oraz wskazówek zawartych w niniejszej instrukcji.
- Opisy i rysunki zamieszczone w niniejszej instrukcji nie są zobowiązujące. Producent zastrzega sobie prawo do wprowadzenia w każdym momencie modyfikacji, dzięki którym poprawią się właściwości techniczne, konstrukcyjne i handlowe produktu, pozostawiając niezmienione jego cechy podstawowe, bez konieczności aktualizacji niniejszej publikacji.

ИНСТРУКЦИЯ ПО ЭКСПЛУАТАЦИИ

Благодарим Вас за то, что отдали предпочтение данному устройству, наша Компания уверена, что оно будет полностью соответствовать Вашим требования и нуждам во время использования. Внимательно прочитайте буклет «МЕРЫ ПРЕДОСТОРОЖНОСТИ» и «РАБОЧУЮ ИНСТРУКЦИЮ», которые прилагаются к устройству, т.к. содержат важные предписания относительно техники безопасности, установки, эксплуатации и обслуживания. Это устройство соответствует признанным техническим нормам и требованиям по безопасности. Мы подтверждаем, что оно соответствует следующим директивам ЕС: 2004/108/CEE, 2006/95/CEE, 98/37/CEE, 99/05/CEE (и их последующим изменениям).

1) ОБЩИЕ СВЕДЕНИЯ ПО БЕЗОПАСНОСТИ

ВНИМАНИЕ Важные правила безопасности. Внимательно прочитайте и строго выполняйте предписания, указанные в буклетах «Меры предосторожности» и «Рабочая инструкция», которые прилагаются к устройству, т.к. неправильное использование может быть опасно для здоровья людей и животных или причинить материальный ущерб. Сохраните инструкции для использования в будущем.

Это устройство было спроектировано и сконструировано исключительно в целях, обозначенных в настоящей документации. Нецелевое использование может стать причиной повреждения системы и источником опасности.

- Конструктивные элементы оборудования и установка должны соответствовать следующим Директивам ЕС: 2004/108/CE, 2006/95/CE, 98/37/CE, 89/106/CE и их последующим изменениям и дополнениям. Также и при использовании за пределами ЕЭС для поддержания высокого уровня безопасности рекомендуется кроме соблюдения действующих государственных норм соблюдать указанные нормы.
- Компания снимает с себя любую ответственность за неправильное использование устройства или использование его в целях, которые не указаны и не предусматриваются в настоящей документации, а также за несоблюдение Техники безопасности во время установки заграждений (дверей, ворот и пр.), а также за повреждения, которые могут быть выявлены во время использования.

Автоматика, если правильно установлена и применяется, поддерживает требуемый уровень безопасности.

Тем не менее целесообразно соблюдать некоторые правила поведения во избежание непредвиденных затруднений:

- Недопускать присутствия детей, людей и наличие предметов в пределах зоны действия автоматики, особенно во время ее работы.
- Это устройство не предназначено для использование лицами (включая детей) с ограниченными умственными, физическими способностями и способностью восприятия или лицами, не обладающими достаточными знаниями, кроме случаев, когда они находятся под руководством лиц, ответственных за их

безопасность, или получили от таких лиц инструкции по использованию.
- Необходимо следить, чтобы дети не играли с устройством. Не оставляйте пульт радиоуправления или иные приборы управления в доступных для детей местах во избежание случайных включений.
- Регулярно проверяйте состояние прибора, особенно состояние проводов, пружин или подпорок, чтобы своевременно обнаружить возможные нарушения балансировки и признаки изношенности или повреждений.
- Перед наружной чисткой или другими операциями отключите электропитание.
- Содержите в чистоту оптику фотоэлементов и приборы световой сигнализации. Следите, чтобы ветви деревьев и кустарники не нарушали предохранительные устройства (фотоэлементы).
- Не используйте устройство при необходимости провести ремонтные работы. Если устройство дает сбой в работе, отключите питание, разблокируйте привод, чтобы открыть проход, и вызовите квалифицированного специалиста (профессионального монтажника).
- Для проведения любых работ с автоматикой воспользуйтесь услугами квалифицированного персонала (профессионального монтажника).
- Автоматика должна ежегодно проверяться квалифицированными специалистом.
- Все, что не указано в настоящем руководстве как допустимые действия, - запрещено.
- Правильная работа оператора гарантируется только, если выполняются предписания, приведенные в настоящей инструкции. Компания не несет ответственность за ущерб, понесенный в результате несоблюдения правил установки и приведенных здесь предписаний.
- Описания и иллюстрации в настоящей инструкции не носят обязательный характер. Не изменяя существенных характеристик изделия, компания оставляет за собой право по своему усмотрению внести изменения, которые будут найдены целесообразными для повышения технического, конструктивного качества и коммерческого успеха изделия, без обязательного обновления настоящего издания.

NÁVOD K OBSLUZE (CS)

Děkujeme, že jste si vybrali tento výrobek, jsme si jisti, že jeho vlastnosti zcela uspokojí Vaše potřeby. Pozorně si přečtěte příručku "UPOZORNĚNÍ" a "NÁVOD K OBSLUZE", které tento výrobek doprovázejí, protože poskytují důležité informace týkající se bezpečnosti, instalace, používání a údržby. Výrobek odpovídá uznávaným technickým normám a příslušným bezpečnostním nařízením. Potvrzujeme, že vyhovuje těmto evropským směrnicím: 2004/108/ES, 2006/95/ES, 98/37/EHS, 99/05/EHS (a jejich pozdějším úpravám).

1) VŠEOBECNÁ BEZPEČNOST

POZOR Důležité bezpečnostní pokyny. Pozorně si přečtěte a dodržujte příručku Upozornění a Návod k obsluze, které doprovázejí tento výrobek, protože nesprávné používání může způsobit škody na lidech, zvířatech nebo věcech. Návod si uschovejte pro pozdější potřebu.

Tento výrobek byl projektován a vyroben výlučně pro používání uvedené v této dokumentaci. Neuvedené způsoby používání by mohly být zdrojem škod na výrobku a zdrojem nebezpečí.
- Konstrukční prvky stroje a instalace musí být ve shodě s těmito evropskými směrnicemi: 2004/108/ES, 2006/95/ES, 98/37/ES, 89/05/ES a jejich následnými úpravami. Ve všech zemích mimo Evropskou unii se kromě platných národních předpisů musí pro udržení bezpečnosti dodržovat i výše uvedené evropské normy.
- Výrobce odmítá jakoukoli odpovědnost vyplývající z nesprávného používání nebo používání jiného, než pro jaké byl výrobek určen a než je uvedeno v této dokumentaci, jakož i nedodržením správné technické praxe při konstrukci uzávěrů (dveří, bran atd.) a z deformací, k nimž by mohlo dojít během používání.

Pokud se automatický systém instaluje a používá správně, splňuje požadovaný stupeň bezpečnosti.
Je však nutné dodržovat některá pravidla chování, aby nedocházelo k náhodným nehodám:
- Děti, osoby a věci musí být mimo akční rádius automatického systému, zvláště pak během činnosti.
- Tato aplikace není určená k používání osobami (včetně dětí) se sníženými psychickými, fyzickými a vjemovými schopnostmi nebo osobami, které nemají vhodné znalosti, pokud nejsou pod dohledem nebo neobdržely pokyny o používání od osob zodpovědných za jejich bezpečnost.
- Děti musí být pod dohledem, aby si se zařízením nehrály. Rádiové ovládání či jiná ovládací zařízení nenechávejte v dosahu dětí, aby nedocházelo k nechtěnému ovládání.
- Zařízení často kontrolujte, zvláště pak kabely, pružiny a držáky, aby se objevila případná nevyvážení, znaky opotřebení nebo poškození.
- Pro jakoukoli činnost při vnějším čištění nebo jiné údržbě odpojte elektrické napájení.
- Optiku fotobuněk a zařízení pro světelnou signalizaci udržujte v čistotě. Zajistěte, aby větve a dřeviny nerušily bezpečnostní zařízení (fotobuňky).
- Automatický systém nepoužívejte, pokud vyžaduje opravu. V případě chybné činnosti odpojte elektrické napájení, aktivujte nouzové odjištění, aby se umožnil přístup a vyžádejte si zásah kvalifikovaného technika (profesionálního instalatéra).
- Pro jakýkoli přímý zásah do automatického systému využijte kvalifikovaný personál (profesionální instalatér).
- Každý rok nechte zkontrolovat automatický systém kvalifikovaným personálem.
- Vše, co není výslovně uvedeno v těchto pokynech, není dovoleno.
- Správná činnost systému je zaručena, pouze pokud se respektují údaje uvedené v této příručce. Výrobce neodpovídá za škody způsobené nedodržením pravidel pro instalaci a pokynů uvedených v této příručce.
- Popis a obrázky v této příručce nejsou závazné. Při neměnnosti základních vlastností výrobku si výrobce vyhrazuje právo provést kdykoli úpravy, které považuje za vhodné pro technické, konstrukční a obchodní zlepšení výrobku, aniž by musel upravovat tuto publikaci.

KULLANIM KILAVUZU (TR)

Bu ürünü tercih etmiş olduğunuz için teşekkür ederiz; firmamız, kullanımınız için gerekli verimi elde edeceğinizden emindir. Güvenlik, kurma, kullanım ve bakım hakkında önemli bilgiler sunduklarından bu ürün beraberindeki "UYARILAR" ekini ve "KULLANIM KILAVUZU"nu dikkatle okuyun. Bu ürün, güvenliğe ilişkin teknik ve kurallar tarafından kabul edilen standartlara uygundur. Ürünün aşağıdaki Avrupa direktiflerine uygun olduğunu onaylıyoruz:
2004/108/EEC, 2006/95/EEC, 98/37/EEC, 99/05/EEC (ve bunların sonraki değişiklikleri).

1) GENEL GÜVENLİK

DİKKAT - Önemli güvenlik bilgileri.

Uygunsuz bir kullanım; insanlara, hayvanlara veya eşyalara zarar verebileceğinden ürün beraberindeki Uyarılar ekini ve kullanım kılavuzunu dikkatle okuyun ve uygulayın. Bu talimatları, gelecekte danışmak için muhafaza edin.

Bu ürün, özellikle bu dokümantasyonda belirtilen kullanım için tasarlanmış ve üretilmiştir. Belirtilmeyen kullanımlar, ürüne hasar verebilir ve tehlike kaynağı olabilir.
- Makinenin yapı elemanları ve kurma, aşağıdaki Avrupa direktiflerine uymalıdır: 2004/108/EC, 2006/95/EC, 98/37/EC, 89/106/EC ve bunların sonraki değişiklikleri. AET üyesi olmayan bütün ülkeler için, yürürlükteki ulusal standartlar ile birlikte, iyi bir güvenlik düzeyi için belirtilen standartlara da uyulması gerekir.
- Firma, ürünün işbu dokümantasyonda belirtilen, tasarlanmış olduğu kullanımdan farklı veya uygunsuz kullanımdan ve de kapama sistemlerinin (kapılar, giriş kapıları, vb.) üretiminde iyi tekniğe uyulmamasından ve kullanım esnasında meydana gelebilecek deformasyonlardan kaynaklanan her türlü sorumluluktan muaftır.

Otomasyon sistemi, doğru şekilde kurulmuş olması ve kullanılması halinde, gerekli güvenlik düzeyini karşılar. Her halükarda beklenmedik problemlerin önlenmesi için bazı davranış kurallarına uyulması gerekir:
- Çocukları, kişileri ve eşyaları, özellikle işleme esnasında, otomasyon sisteminin etki alanının dışında tutun.
- Bu uygulama, zihinsel, fiziksel ve duyumsal kapasiteleri yetersiz kişiler tarafından (çocuklar dahil) veya bu kişiler, onların güvenliğinden sorumlu kişiler tarafından denetlenmedikleri veya kullanım talimatları almamış olduklarında veya gerekli bilgi eksikliğinde kullanıma yönelik değildir.
- Çocukların uygulama ile oynamamaları açısından kontrol edilmeleri gerekir. Kazara işletilmesini önlemek için radyo kumandaları veya diğer kumanda cihazlarını çocukların ulaşabilecekleri yerlerde bırakmayın.
- Olası dengesizlikleri, aşınma izlerini veya hasarları bulmak için tesisi ve özellikle kabloları, yayları veya destekleri sık kontrol edin.
- Her dış temizlik veya diğer bakım amaçlı işlemleri gerçekleştirmek için şebeke beslemesini kesin.
- Fotosellerin optiklerini ve ışıklı sinyal cihazlarını temiz tutun. Dalların ve çalıların güvenlik cihazlarını (fotoseller) etkilemediklerini kontrol edin.
- Otomasyon sisteminin onarım müdahaleleri gerektirmesi halinde, bunu kullanmayın. Kötü işleme halinde beslemeyi kesin, girişi sağlamak için acil durum deblokajını etkinleştirin ve vasıflı bir teknisyenin (profesyonel kurucu) müdahalesini talep edin.
- Otomasyon sistemine doğrudan her türlü müdahale için vasıflı personelden (profesyonel kurucu) faydalanın.
- Yılda bir otomasyon sistemini vasıflı personele kontrol ettirin.
- Bu bilgilerde açıkça öngörülmeyenlerin tümü yasaktır.
- Operatörün iyi işlemesi, sadece bu kılavuzda belirtilen verilere uyulduğunda garanti edilir. Firma, bu kılavuzda belirtilen talimatlara ve kurma kurallarına uyulmamasından kaynaklanan hasarlardan sorumlu değildir.
- İşbu kılavuzda yer alan tanımlar ve resimler bağlayıcı değildir. Ürünün esas özelliklerini sabit tutarak firma, işbu yayımı güncellemek taahhüdünde bulunmaksızın ürünü teknik, imalat ve ticari nitelikleri açısından iyileştirmek için uygun gördüğü değişiklikleri her an uygulama hakkını saklı tutmuştur.

BFT S.P.A.
Via Lago di Vico 44, 36015 Schio (Vi) - ***Italy***
tel. +39 0445 69 65 11 / fax. +39 0445 69 65 22
www.bft.it / e-mail: info@bft.it

AUTOMATISMES BFT FRANCE
13 Bdl. E. Michelet, 69008 Lyon - ***France***
tel. +33 (0)4 78 76 09 88 - fax +33 (0)4 78 76 92 23
e-mail: contacts@automatismes-bft-france.fr

BFT Torantriebssysteme GmbH
Faber-Castell-Straße 29
D - 90522 Oberasbach - ***Germany***
tel. +49 (0)911 766 00 90 - fax +49 (0)911 766 00 99
e-mail: service@bft-torantriebe.de

BFT Automation UK Ltd
Unit 8E, Newby Road
Industrial Estate Hazel Grove, Stockport,
Cheshire, SK7 5DA - ***UK***
tel. +44 (0) 161 4560456 - fax +44 (0) 161 4569090
e-mail: info@bftautomation.co.uk

BFT BENELUX SA
Parc Industriel 1, Rue du commerce 12
1400 Nivelles - ***Belgium***
tel. +32 (0)67 55 02 00 - fax +32 (0)67 55 02 01
e-mail: info@bftbenelux.be

BFT-ADRIA d.o.o.
Obrovac 39
51218 Dražice (Rijeka)
Hrvatska - ***Croatia***
tel. +385 (0)51 502 640 - fax +385 (0)51 502 644
e-mail: info@bft.hr

BFT Polska Sp. z o.o.
ul. Kołacińska 35
03-171 Warszawa - ***Poland***
tel. +48 22 814 12 22 - fax +48 22 814 39 18
e-mail: biuro@bft.com.pl

BFT USA BFT U.S., Inc.
6100 Broken Sound Pkwy. N.W., Suite 14
Boca Raton, FL 33487 - ***U.S.A.***
T: +1 561.995.8155 - F: +1 561.995.8160
TOLL FREE 1.877.995.8155 - info.bft@bft-usa.com

BFT GROUP ITALIBERICA DE AUTOMATISMOS S.L.

Pol. Palou Nord,
Sector F - C/Cami - Can Basa nº 6-8 08401 Granollers -
(Barcelona) - Spain
tel. +34 938 61 48 28 - fax +34 938 70 03 94
e-mail: bftbcn@bftautomatismos.com

P.I. Comendador - C/
informática, Nave 22 - 19200 Azuqueca de henares
(Guadalajara) - Spain
tel. +34 949 26 32 00 - fax +34 949 26 24 51
e-mail: administracion@bftautomatismos.com

BFT SA-COMERCIO DE AUTOMATISMOS E MATERIAL DE SEGURANÇA
UrbanizaÇao da Pedrulha Lote 9 - Apartado 8123,
3020-305 COIMBRA - ***PORTUGAL***
tel. +351 239 082 790 - fax +351 239 082 799
e-mail: geral@bftportugal.com